PRODUCT GUIDE
FOR PROFESSIONAL

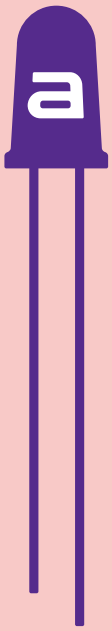

advanced
technology
expert

2022 – 2023

エイテックス株式会社

CONTENTS

コストパフォーマンスについて			2
NEW	TMV	テープライトインドア30	3-5
NEW	SHMV	シートライトV	6-7
ATEXメッセージ			8-9
施工事例			10-17
NEW	TLTU	テープライトデュオ	18-19
NEW	TLDTU	テープライトディフューザーデュオ	20-21
	TLADR	テープライトアドレッサブル	22
	TLDADR	テープライトディフューザーアドレッサブル	23
NEW	SHL	シートライト	24-27
	TLSD	テープライトスリムディフューザー	28-31
	TMSD	テープライトスリムディフューザーインドア	32-33
	TLS	テープライトスリム	34-37
	TL09D	テープライトディフューザー®(9.5mmピッチ)	38-41
	TL09	テープライト(9.5mmピッチ)	42-45
	TM09	テープライトインドア(9.5mmピッチ)	46-49
	TL08	テープライトワイド	50-53
	TM08	テープライトワイドインドア	54-57
UPDATE	TL09MP	防湿形テープライト(9.5mmピッチ)	58-59
	TL10AM	フルカラーテープライト(RGBW/RGB)	62
	TL10DM	フルカラーテープライトディフューザー(RGBW/RGB)	63
UPDATE	GLF	シリコンライトαフルカラー(RGB)	64
	GLDF	シリコンライトαディフューザーフルカラー(RGB)	64-65
	GLD	シリコンライトαディフューザー(9.5mmピッチ)	66-69
UPDATE	GLSD	シリコンライトβディフューザー	70-73
UPDATE	GLS	シリコンライトβ	74-77
	GL10	シリコンライトα(10mmピッチ)	78-79
	GM10	シリコンライトαインドア(10mmピッチ)	80-81
	GL10MP	防湿形シリコンライトα(10mmピッチ)	82-83
	SP	スーパーシリコンライト(DC12V入力)	84-85
	SL	スリットライト	86-87
	RL	ロッドライト(AC100V入力)	88-89
	電源装置		90
OPTION	調光器	コントローラ (CN11/CN12)　ドライバ(DR10)	91
	調光器	DMXレシーバ (CC19/CC17/CC13/LIN180D3)	92-93
配線例			94-95
早見表	灯具 / 補助部材		96-98
	電源 / 制御器		98
ご注意とお願い			99
COMPANY INFORMATION / COMPANY HISTORY			100

安心の国内生産LEDテープライト

従来品と比べ発光効率がアップしたLEDを採用し、徹底的なコストパフォーマンスを追求しました

明るさ 1000lm/m・600lm/m の 2 タイプ
色温度 充実の 6 種類
（2200K / 2700K / 3000K / 3500K / 4000K / 5000K）

TMV　テープライトインドア 30 NEW

現場カット OK　DC 24V　屋内　調光可

■仕様

品　名	テープライトインドア 30
光源	発光ダイオード(LED)
製品長	95.5mm～10099mm
製品重量	90g/m
入力電圧	DC24V
色温度	2200K、2700K、3000K、3500K、4000K、5000K
全光束	1000lm/m、　600lm/m
消費電力	1000lm/m：11W/m、　600lm/m：6W/m
最大直列連結長	10.1m(10099mm)以内
指向角 2θ1/2	110°
最小曲半径	R30mm(光軸垂直方向) ※光軸水平方向への曲げは不可
使用温度	－10℃～40℃
使用環境	屋内専用

■品番体系

TMV30-□□K-10L　　TMV30-□□K-06L

□□は色温度　22:2200K / 27:2700K / 30:3000K / 35:3500K / 40:4000K / 50:5000K
タイプ　10L:1000lm/m　06L:600lm/m

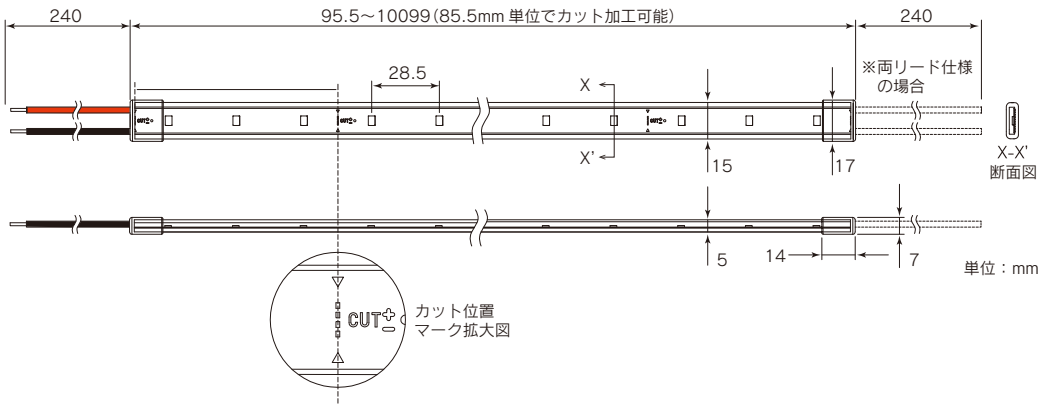

■補助部材
取付断面図(X-X')

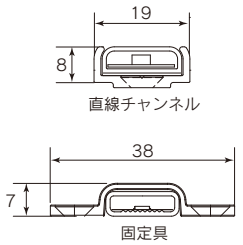

■配線方法

調光しない場合

調光する場合(調光器:電源装置＝1:1)

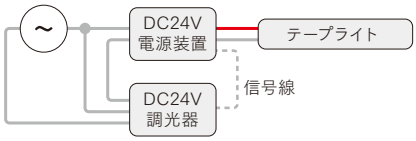

調光する場合(調光器:電源装置＝1:2以上)

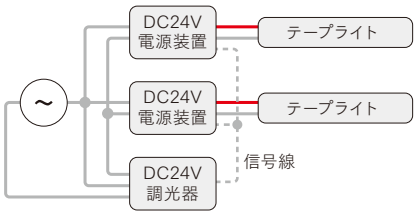

＊1台の電源装置に接続できる灯具の長さは

電源装置の最大定格出力×0.7 ＞＝灯具の消費電力の和

電源装置の最大定格出力		持続可能な灯具の消費電力
30W	→	21W
90W		63W
150W		105W

※信号線は無極性です。
CPEV0.9mm×1P推奨

■灯具の連結制限について(全機種共通)
※※両端リード線加工は特注対応となります

灯具長合計 10m以下

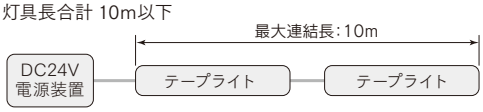

灯具長合計 10m以上

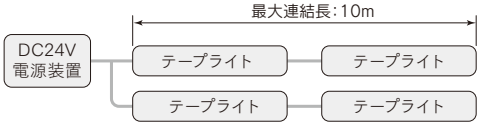

■補助部材(オプション)

直線樹脂チャンネル
VS1
長さ:1m
※M4皿タッピングねじ7個別途必要

固定具
VB1
5個入
※灯具長180mm毎に1個以上使用
※M4皿タッピングねじ10個別途必要

端末処理キット
VE1
固定テープ5個、
エンドキャップ5個入

※製品の最小曲半径は、R30mm(光軸垂直方向)です。
光軸水平方向への曲げは出来ません。

■価格表　TMV30-□□K-10L　TMV30-□□K-06L（2200K～5000K）

全長 (mm)	希望小売価格 (¥ 税抜)
95.5	900
181	1,800
266.5	2,600
352	3,500
437.5	4,300
523	5,100
608.5	6,000
694	6,800
779.5	7,600
865	8,500
950.5	9,300
1,036	10,200
1,121.5	11,000
1,207	11,800
1,292.5	12,700
1,378	13,500
1,463.5	14,300
1,549	15,200
1,634.5	16,000
1,720	16,900
1,805.5	17,700
1,891	18,500
1,976.5	19,400
2,062	20,200
2,147.5	21,000
2,233	21,900
2,318.5	22,700
2,404	23,600
2,489.5	24,400
2,575	25,200

全長 (mm)	希望小売価格 (¥ 税抜)
2,660.5	26,100
2,746	26,900
2,831.5	27,700
2,917	28,600
3,002.5	29,400
3,088	30,300
3,173.5	31,100
3,259	31,900
3,344.5	32,800
3,430	33,600
3,515.5	34,500
3,601	35,300
3,686.5	36,100
3,772	37,000
3,857.5	37,800
3,943	38,600
4,028.5	39,500
4,114	40,300
4,199.5	41,200
4,285	42,000
4,370.5	42,800
4,456	43,700
4,541.5	44,500
4,627	45,300
4,712.5	46,200
4,798	47,000
4,883.5	47,900
4,969	48,700
5,054.5	49,500
5,140	50,400

全長 (mm)	希望小売価格 (¥ 税抜)
5,225.5	51,200
5,311	52,000
5,396.5	52,900
5,482	53,700
5,567.5	54,600
5,653	55,400
5,738.5	56,200
5,824	57,100
5,909.5	57,900
5,995	58,800
6,080.5	59,600
6,166	60,400
6,251.5	61,300
6,337	62,100
6,422.5	62,900
6,508	63,800
6,593.5	64,600
6,679	65,500
6,764.5	66,300
6,850	67,100
6,935.5	68,000
7,021	68,800
7,106.5	69,600
7,192	70,500
7,277.5	71,300
7,363	72,200
7,448.5	73,000
7,534	73,800
7,619.5	74,700
7,705	75,500

全長 (mm)	希望小売価格 (¥ 税抜)
7,790.5	76,300
7,876	77,200
7,961.5	78,000
8,047	78,900
8,132.5	79,700
8,218	80,500
8,303.5	81,400
8,389	82,200
8,474.5	83,100
8,560	83,900
8,645.5	84,700
8,731	85,600
8,816.5	86,400
8,902	87,200
8,987.5	88,100
9,073	88,900
9,158.5	89,800
9,244	90,600
9,329.5	91,400
9,415	92,300
9,500.5	93,100
9,586	93,900
9,671.5	94,800
9,757	95,600
9,842.5	96,500
9,928	97,300
10,013.5	98,100
10,099	98,900

補助部材（オプション）

製品名	品番	希望小売価格 (¥ 税抜)
直線樹脂チャンネル	VS1	1,800
固定具（1袋5個入）	VB1	600
端末処理キット（固定テープ5個、キャップ5個）	VE1	1,800

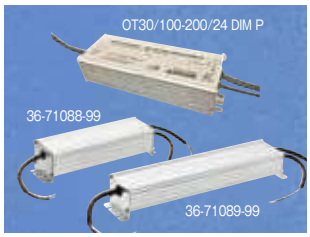

適合電源装置（PWMドライバー機能内蔵）

品番	最大定格出力	出力電圧	希望小売価格 (¥ 税抜)
OT30/100-200/24 DIM P	30W	DC24V	14,000
36-71088-99	90W	DC24V	18,900
36-71089-99	150W	DC24V	25,000

適合調光器　PWM調光制御器

品番	希望小売価格(¥ 税抜)
CN10	15,800

サイズ：W70×H120×D30mm
スイッチボックス１個口サイズ
調光範囲：5～100% ３路スイッチ付
AC100V 50/60Hz ※200V 非対応
指定負荷専用
適合負荷容量 10A
調光信号線総配線長：30m 以下

指定負荷

品番	最大定格出力	調光器接続可能台数
OT30/100-200/24/DIM P	30W	6台
36-71088-99	90W	7台
36-71089-99	150W	3台

SHMV　シートライト V NEW

高効率な内照用LEDパネル

DC 24V　屋内　調光可

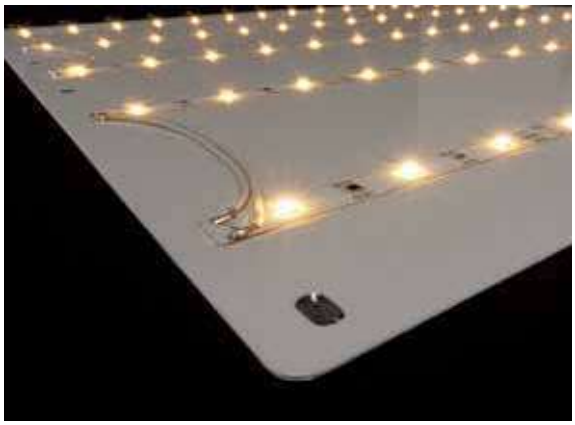

■仕様

品　名	シートライトV				
光源	発光ダイオード(LED)				
製品サイズ	W440×H440×D1.8mm				
製品重量	400g				
入力電圧	DC24V				
色温度	2700K	3000K	3500K	4000K	5000K
全光束	1320lm	1370lm	1440lm	1440lm	1430lm
消費電力	12W				
指向角 2θ1/2	120°				
光拡散距離	100mm 以上(光拡散板により変動)				
最小曲げ半径	R300mm				
最大連結枚数	8 枚				
使用温度	−10℃～40℃				
使用環境	屋内(非防水)				

■品番体系

SHMV-□□K

□□は色温度　27:2700K / 30:3000K / 35:3500K / 40:4000K / 50:5000K

品番	色温度	希望小売価格(¥ 税抜)
SHMV-50K	5000K	オープン
SHMV-40K	4000K	オープン
SHMV-35K	3500K	オープン
SHMV-30K	3000K	オープン
SHMV-27K	2700K	オープン

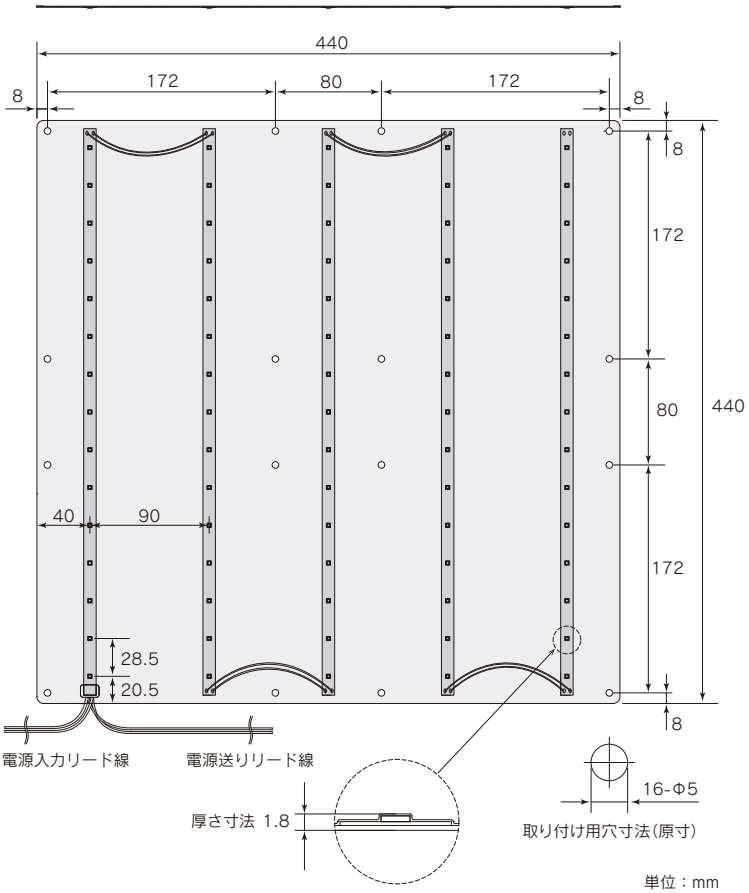

■補助部材(オプション)

連結コネクタキット

品　番	希望小売価格(¥ 税抜)
KTCT-T2	オープン

極数：2pin　5 個入

適合調光器　PWM調光制御器

品　番	希望小売価格(¥ 税抜)
CN10	15,800

サイズ：W70×H120×D30mm
スイッチボックス 1 個口サイズ
調光範囲：5～100% 3 路スイッチ付
AC100V 50/60Hz ※200V 非対応
指定負荷専用　適合負荷容量 10A
調光信号線総配線長：30m 以下

指定負荷

品　番	最大定格出力	調光器接続可能台数
OT30/100-200/24/DIM P	30W	6 台
36-71088-99	90W	7 台
36-71089-99	150W	3 台

適合電源装置（PWMドライバー機能内蔵）

品　番	最大定格出力	出力電圧	接続可能枚数(枚)	希望小売価格(¥ 税抜)
OT30/100-200/24 DIM P	30W	DC24V	1	14,000
36-71088-99	90W	DC24V	5	18,900
36-71089-99	150W	DC24V	8	25,000

CLUB HARIE
Owner：株式会社クラブハリエ
Lighting Design：株式会社堀木エリ子アンドアソシエイツ

made from

自社開発・国内生産のLED製品を世界へ発信

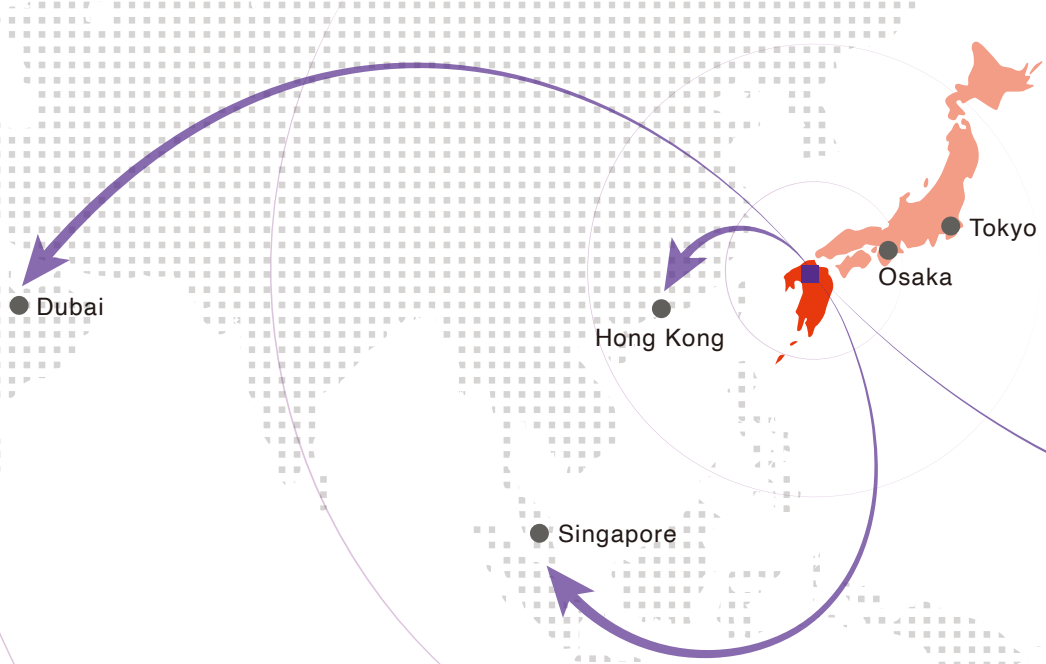

新しいアイディアで新しい光を

創業以来、エイテックスがこだわり続けているのは、
既成概念にとらわれず、
新しいものを積極的に取り入れていく姿勢。
どうすれば、よりよい光が実現できるかにこだわり、
新しいアイディアと製品の企画開発に日々取り組んでいます。

KYUSHU

エイテックスの製品は、LED 素子・部材の調達から組立までの
全てを国内で行い、世界各国へ出荷しています。

● Los Angeles

LED素子は、100万個あれば100万色あるといわれるほど、色味のばらつきをコントロールすることが難しい光源です。このばらつきのコントロールなくして、LED照明による美しい光の演出を実現できません。エイテックスではLED素子の色温度の管理を徹底して行い、ばらつきを最小限に抑えた製品をお届けします。

当社製品の大きな特徴として、「曲げることのできる光」を挙げることが出来ます。LED素子や抵抗器などの電子部品は、FPC基板へ半田によって接合されますが、半田付けされた部品は剛体ですので、通常では曲げようとすると簡単にクラックが入ってしまいます。これを解決すべく、部品配置や実装方法、FPC基板自体やケーシング材の構造的な工夫など、細部に亘り設計品質を突き詰めています。また、LED素子など器具を構成する部品については国内メーカー製を使用し材料も厳選しています。もう一つの特徴である防水性の高さに関しては、第三者認証機関によるテストでも裏付けされています。このようにエイテックスでは、品質確保のために国内工場での組立・生産ラインの自動化、そして徹底した出荷検査により安定した品質を維持しています。

人吉市 水の手橋

【防災アラート発令時】

氾濫注意水位

氾濫危険水位・計画高水位

【イベント時】

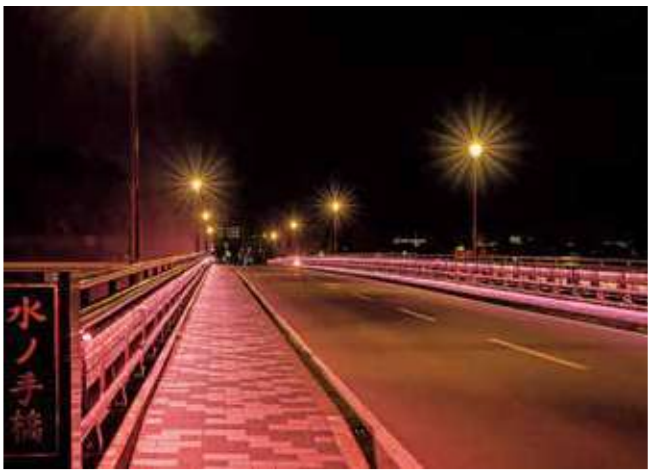

Lighting design：株式会社LEM空間工房
Photo：下村康典
Light ：フルカラーテープライトディフューザー RGB

アルカシルカ屋我地島

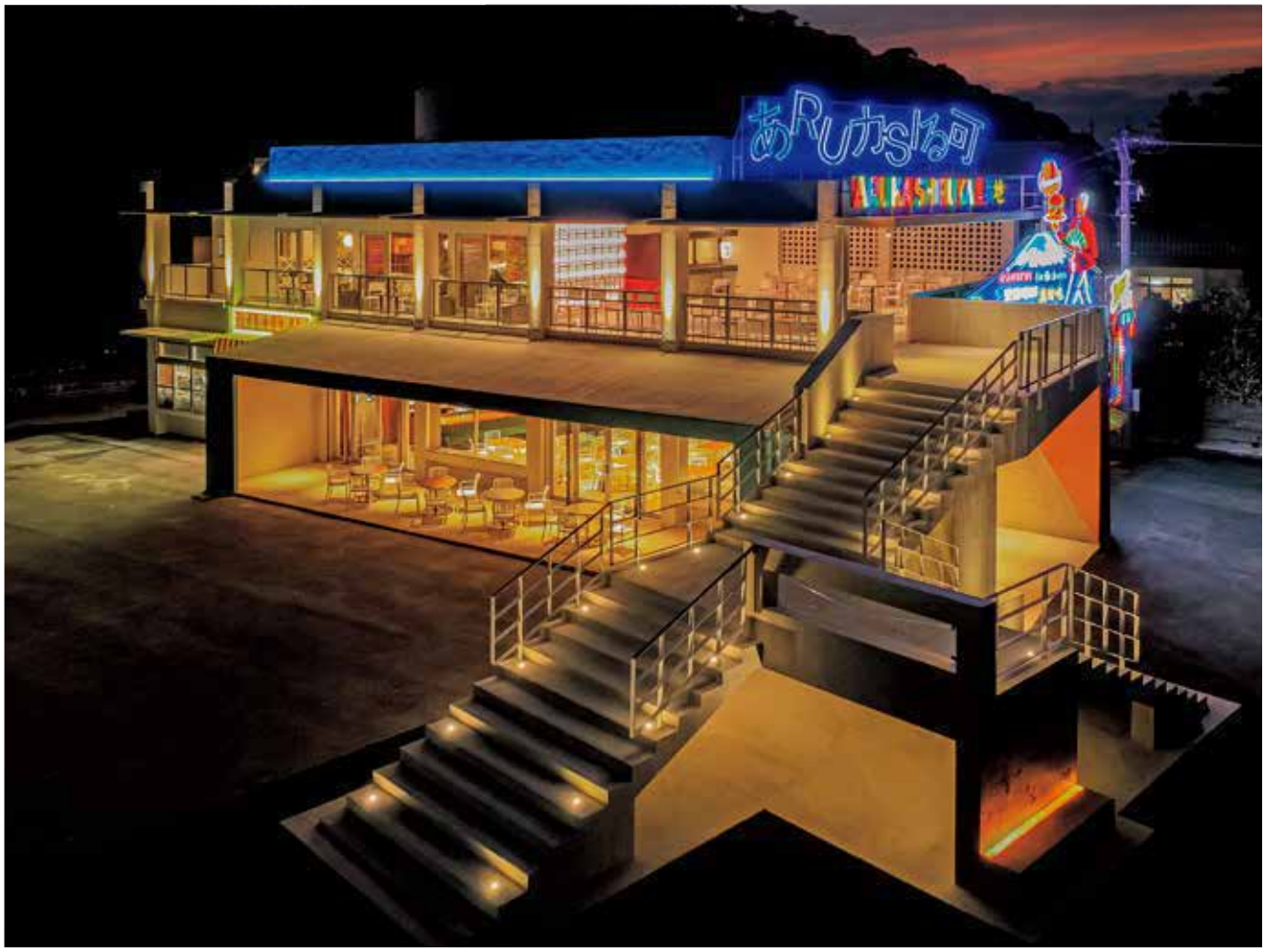

Design：株式会社ヌーヴェルヴァーグ
Lighting design：株式会社GRIT
Light　：フルカラーテープライト（RGB）

大永ビルディング（名古屋）

Design：株式会社プランテック
Lighting Product：株式会社アプロス
Photo：株式会社スパイラル
Light ：テープライトディフューザー 2800K

オフィス食堂

Design：いすゞエステート・坂倉建築研究所
Lighting design：ICE 都市環境照明研究所
Light　：シリコンライトβディフューザー 3000K、青

VISON まほろ橋

Design：TECTONICA
Photo：Tololo studio
Light ：テープライトスリム 2800K 、テープライトディフューザー 2800K

春吉橋架替事業

Design：［欄干］昭和鉄工株式会社
Light　：シリコンライトα（特注）

海外案件　A prestige bank project

Location：シンガポール
Lighting Plan　：Flair Illume Pte Ltd
Interior Design：Gensler Singapore
Light　　：テープライトディフューザー 4000K

海外案件　MENARA ASTRA

Location：ジャカルタ、インドネシア
Office Building lighting by Hikari

TLTU　テープライトデュオ NEW

DC 24V　屋内 屋外　IP67　調光可

■仕様

品　名	テープライトデュオ
光源	発光ダイオード(LED)
外形寸法	W15(18)×H5(9)mm　(　)内はエンド部寸法
LED ピッチ	9.5mm
全光束	Max.1950lm/m(2200K:点灯時 920lm/m、6000K:点灯時 1030lm/m)
指向角 2θ1/2	115°
筐体材質	シリコーンゴム
重量	130g/m
最大直列連結長さ	5m(5064mm)以内
電源リード線	シリコーン被膜線
入力電圧	DC24V ※別途電源トランスが必要です
消費電力	Max.17W/m(2200K:点灯時 9W/m、6000K:点灯時 8W/m)
使用環境	屋内・屋外 ※水中使用不可、温泉使用不可
使用温度	−10℃〜50℃
耐水性	耐塵防浸形／IP67
最小曲半径	R60mm(光軸垂直方向) ※光軸水平方向への曲げは出来ません

耐塵防浸形 IP67*
*IP67等級…耐じん性能を有し水深1mに30分間放置しても浸水しない

■品番体系
TL-TU
色温度　2200K〜6000K

動画はこちら↑

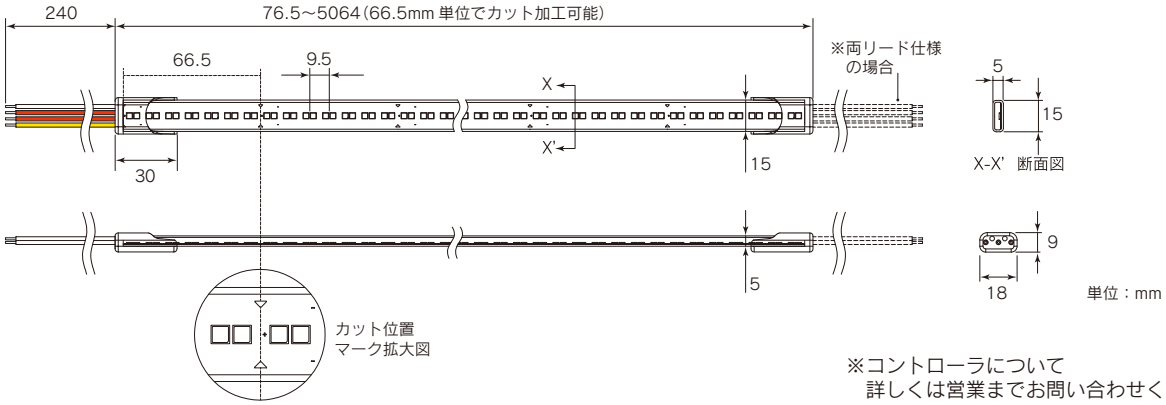

※コントローラについて
詳しくは営業までお問い合わせください。

■補助部材 取付断面図(X-X')

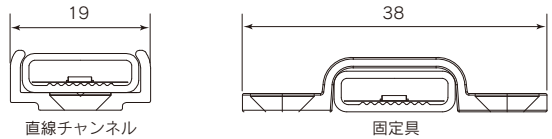

※製品の最小曲半径は、R60mm(光軸垂直方向)です。
光軸水平方向への曲げは出来ません。

■別売り製品に関しては各ページをご参照ください
□ 電源装置　90
□ 調光制御器　91-93

■配線に関しては各ページをご参照ください
94-95

■補助部材(オプション)

直線樹脂チャンネル
FJS00-22
材質:透明ポリカ(難燃)
長さ:1m

固定具
KATL-S
材質:透明ポリカ(難燃)
長さ:10mm
5個入　配置ピッチ目安:180mm
(注)固定具と直線チャンネルは、
併用できません

端末処理キット
KTFT-C
接着剤(透明:10㎖)、
エンドキャップ4個入

■価格表　TL-TU

全長 (mm)	希望小売価格 (¥ 税抜)
76.5	2,300
143	4,600
209.5	6,900
276	9,200
342.5	11,500
409	13,800
475.5	16,100
542	18,400
608.5	20,700
675	23,000
741.5	25,300
808	27,600
874.5	29,900
941	32,200
1007.5	34,500
1074	36,800
1140.5	39,100
1207	41,400
1273.5	43,700

全長 (mm)	希望小売価格 (¥ 税抜)
1340	46,000
1406.5	48,300
1473	50,600
1539.5	52,900
1606	55,200
1672.5	57,500
1739	59,800
1805.5	62,100
1872	64,400
1938.5	66,700
2005	69,000
2071.5	71,300
2138	73,600
2204.5	75,900
2271	78,200
2337.5	80,500
2404	82,800
2470.5	85,100
2537	87,400

全長 (mm)	希望小売価格 (¥ 税抜)
2603.5	89,700
2670	92,000
2736.5	94,300
2803	96,600
2869.5	98,900
2936	101,200
3002.5	103,500
3069	105,800
3135.5	108,100
3202	110,400
3268.5	112,700
3335	115,000
3401.5	117,300
3468	119,600
3534.5	121,900
3601	124,200
3667.5	126,500
3734	128,800
3800.5	131,100

全長 (mm)	希望小売価格 (¥ 税抜)
3867	133,400
3933.5	135,700
4000	138,000
4066.5	140,300
4133	142,600
4199.5	144,900
4266	147,200
4332.5	149,500
4399	151,800
4465.5	154,100
4532	156,400
4598.5	158,700
4665	161,000
4731.5	163,300
4798	165,600
4864.5	167,900
4931	170,200
4997.5	172,500
5064	174,800

補助部材(オプション)

製品名	品　番	希望小売価格 (¥ 税抜)
直線樹脂チャンネル	FJS00-22	2,000
固定具(1袋5個入)	KATL-S	800
端末処理キット (キャップ4個、接着材10mℓ)	KTFT-C	3,600

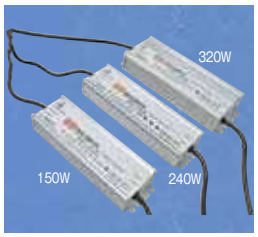

DC24V電源装置 (MEAN WELL製)

品　番	出力電圧	接続可能m数	希望小売価格 (¥ 税抜)
HLG-60H-24	DC24V	2.4m 迄	25,000
HLG-100H-24	DC24V	3.9m 迄	30,000
HLG-150H-24	DC24V	6.1m 迄	37,500
HLG-240H-24	DC24V	9.8m 迄	45,000
HLG-320H-24	DC24V	13.1m 迄	55,000

調光制御器

製品名	品　番	希望小売価格 (¥ 税抜)
PWM調光コントローラ(2フェーダ)	CN12	45,000
2CH PWM調光ドライバ	DR10	65,000

TLDTU　テープライトディフューザーデュオ NEW

DC 24V　屋内 屋外　IP67　調光可

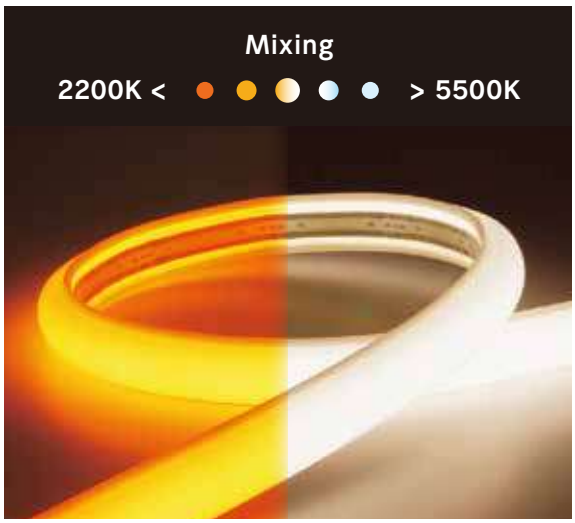

■仕様

品　名	テープライトディフューザーデュオ
光源	発光ダイオード(LED)
外形寸法	W28(25)×H17(22)mm　(　)内はエンド部寸法
LED ピッチ	9.5mm
全光束	Max.1350lm/m(2200K:点灯時 650lm/m、5500K:点灯時 700lm/m)
指向角 2θ1/2	155°
筐体材質	シリコーンゴム
重量	280g/m
最大直列連結長さ	5m(5064mm)以内
電源リード線	シリコーン被膜線
入力電圧	DC24V ※別途電源トランスが必要です
消費電力	Max.17W/m(2200K:点灯時 9W/m、5500K:点灯時 8W/m)
使用環境	屋内・屋外 ※水中使用不可、温泉使用不可
使用温度	−10℃〜50℃
耐水性	耐塵防浸形／IP67
最小曲半径	R150mm(光軸垂直方向) ※光軸水平方向への曲げは出来ません

耐塵防浸形 IP67*
*IP67等級…耐じん性能を有し水深1mに30分間放置しても浸水しない

■品番体系
TLD-TU
色温度　2200K〜5500K

動画はこちら↑

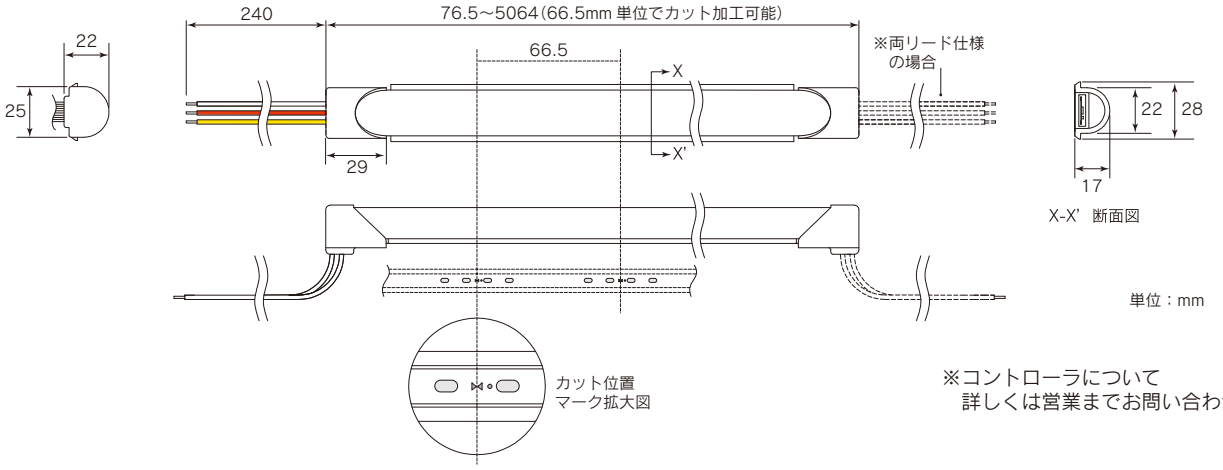

※コントローラについて
詳しくは営業までお問い合わせください。

■取付図(直線チャンネルの場合)

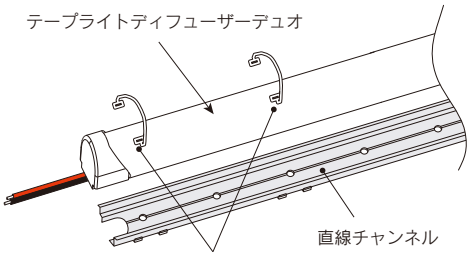

※直線チャンネルは、取付面の材質に応じたネジで固定してください。

■補助部材
取付断面図(X-X')

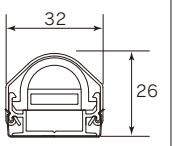

※設置の際必要なスペースとして幅32mmに対し、左右共に各10mmずつ空けてください。

■補助部材(オプション)

直線アルミチャンネル
FAS00-11TD
材質:アルミ
長さ:1m
バネ3個入

固定具
KATD-HA
材質:アルミ
長さ:36mm
バネ/各5個入

端末処理キット
KTTLD-C
接着剤(透明:10㎖)、
エンドキャップ4個入

※製品の最小曲半径は、R150mm(光軸垂直方向)です。
光軸水平方向への曲げは出来ません。

■別売り製品に関しては各ページをご参照ください　□ 電源装置　90
□ 調光制御器　91-93

■配線に関しては各ページをご参照ください　94-95

■価格表　TLD-TU

全長 (mm)	希望小売価格 (¥ 税抜)
76.5	2,400
143	4,800
209.5	7,200
276	9,600
342.5	12,000
409	14,400
475.5	16,800
542	19,200
608.5	21,600
675	24,000
741.5	26,400
808	28,800
874.5	31,200
941	33,600
1007.5	36,000
1074	38,400
1140.5	40,800
1207	43,200
1273.5	45,600

全長 (mm)	希望小売価格 (¥ 税抜)
1340	48,000
1406.5	50,400
1473	52,800
1539.5	55,200
1606	57,600
1672.5	60,000
1739	62,400
1805.5	64,800
1872	67,200
1938.5	69,600
2005	72,000
2071.5	74,400
2138	76,800
2204.5	79,200
2271	81,600
2337.5	84,000
2404	86,400
2470.5	88,800
2537	91,200

全長 (mm)	希望小売価格 (¥ 税抜)
2603.5	93,600
2670	96,000
2736.5	98,400
2803	100,800
2869.5	103,200
2936	105,600
3002.5	108,000
3069	110,400
3135.5	112,800
3202	115,200
3268.5	117,600
3335	120,000
3401.5	122,400
3468	124,800
3534.5	127,200
3601	129,600
3667.5	132,000
3734	134,400
3800.5	136,800

全長 (mm)	希望小売価格 (¥ 税抜)
3867	139,200
3933.5	141,600
4000	144,000
4066.5	146,400
4133	148,800
4199.5	151,200
4266	153,600
4332.5	156,000
4399	158,400
4465.5	160,800
4532	163,200
4598.5	165,600
4665	168,000
4731.5	170,400
4798	172,800
4864.5	175,200
4931	177,600
4997.5	180,000
5064	182,400

補助部材(オプション)

製品名	品　番	希望小売価格 (¥ 税抜)
直線アルミチャンネル	FAS00-11TD	3,600
固定具(1袋5個入)	KATD-HA	3,000
端末処理キット (キャップ4個、接着材10mℓ)	KTTLD-C	3,000

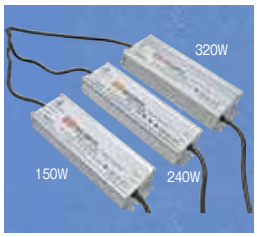

DC24V電源装置 (MEAN WELL製)

品　番	出力電圧	接続可能m数	希望小売価格 (¥ 税抜)
HLG-60H-24	DC24V	2.4m 迄	25,000
HLG-100H-24	DC24V	3.9m 迄	30,000
HLG-150H-24	DC24V	6.1m 迄	37,500
HLG-240H-24	DC24V	9.8m 迄	45,000
HLG-320H-24	DC24V	13.1m 迄	55,000

調光制御器

製品名	品　番	希望小売価格 (¥ 税抜)
PWM調光コントローラ(2フェーダ)	CN12	45,000
2CH PWM調光ドライバ	DR10	65,000

TLADR　テープライトアドレッサブル

DC 24V　屋内 屋外　IP67　DMX 制御

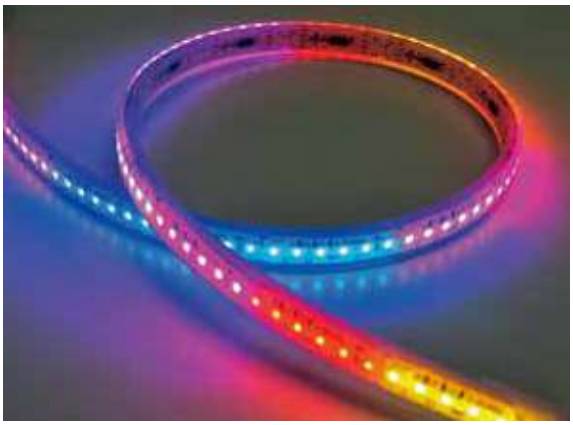

■品番体系

TL-ADR-□

└ 色制御ピッチ

流れるフルカラー演出が可能

DMX制御回路内蔵のテープライトです

動画はこちら↑

■仕様

品　名	テープライトアドレッサブル		
品番	TL-ADR-F ファインピッチ	TL-ADR-S スタンダードピッチ	TL-ADR-L ロングピッチ
光源	発光ダイオード(LED)		
外形寸法	W18(20)×H8(12)mm　(　)内はエンド部寸法		
LED ピッチ	9.5mm		
全光束	赤：140lm/m　緑：350lm/m　青：60lm/m		
指向角 2θ1/2	115°		
筐体材質	シリコーンゴム		
重量	180g/m		
最大直列連結長さ	6.2m(1036mm×6 本)以内 ※この長さを超えて接続すると明るさや色味のばらつきが大きくなります		
電源リード線	シリコーン被膜線		
入力電圧	DC24V ※別途電源トランスが必要です		
消費電力	13W/m	12W/m	
使用環境	屋内・屋外　※水中使用不可、温泉使用不可		
使用温度	−10℃～50℃		
耐水性	耐塵防浸形／IP67		
最小曲半径	R80 mm(光軸垂直方向) ※光軸水平方向への曲げは出来ません		
調光信号規格	DMX512 規格準拠		
適合コントローラ	DMX512 規格に準拠した DMX コントローラ		
DMX アドレス	先頭から 1ch:R / 2ch:G / 3ch:B ･･･のオートアドレス 連結した場合は、前段からの連続したアドレス		
DMX 調光制御長	57mm 単位	114mm 単位	171mm 単位
使用 DMX チャンネル数	54 チャンネル /m	27 チャンネル /m	18 チャンネル /m
最大 DMX 制御長	9690mm (57mm×170 モジュール)	19380mm (114mm×170 モジュール)	29070mm (171mm×170 モジュール)

耐塵防浸形 IP67*

*IP67等級…耐じん性能を有し水深1mに30分間放置しても浸水しない

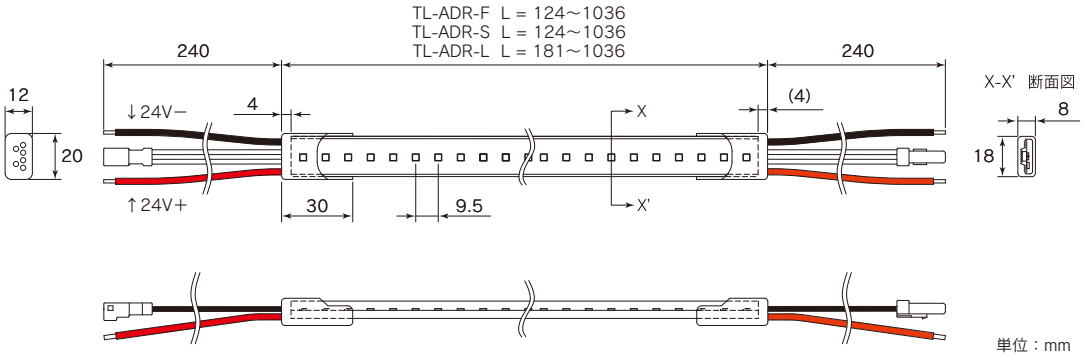

■補助部材
取付断面図(X-X')

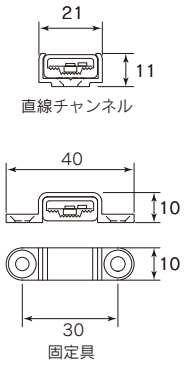

■補助部材(オプション)

直線チャンネル
FJS00-TA
材質：透明ポリカ
（難燃）
長さ：1m

固定具
KATA-S
材質：透明ポリカ
（難燃）
5個入
1mあたり5個使用
長さ：10mm

ケーブル

XLR3用入力ケーブル
WCADR-XLR3C
長さ：1m

XLR5用入力ケーブル
WCADR-XLR5C
長さ：1m

RJ45用入力ケーブル
WCADR-RJ45C
長さ：1m

DMX中継ケーブル
WCADR-DMXRC
長さ：1m

電源/DMX中継ケーブル
WCADR-DCDMXRC　長さ：1m

※製品の最小曲半径は、R80mm(光軸垂直方向)です。
光軸水平方向への曲げは出来ません。

■別売り製品に関しては各ページをご参照ください　□ 電源装置　90
□ 調光制御器　91-93

■配線に関しては各ページをご参照ください　94-95

TLDADR　テープライトディフューザーアドレッサブル

DC 24V　屋内 屋外　IP67　DMX 制御

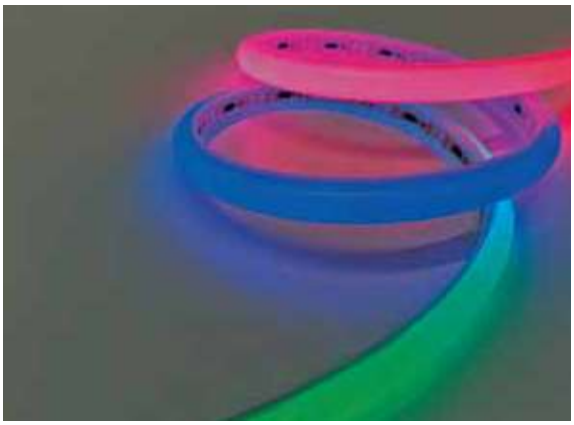

■品番体系

TLD-ADR-□
└ 色制御ピッチ

流れるフルカラー演出が可能

DMX制御回路内蔵のディフューザータイプ

動画はこちら↑

■仕様

品　名	テープライトディフューザーアドレッサブル		
品番	TLD-ADR-F ファインピッチ	TLD-ADR-S スタンダードピッチ	TLD-ADR-L ロングピッチ
光源	発光ダイオード(LED)		
外形寸法	W26(25)×H19(24)mm　(　)内はエンド部寸法		
LED ピッチ	9.5mm		
全光束	赤：110lm/m　緑：260lm/m　青：50lm/m		
指向角 2θ1/2	160°		
筐体材質	光拡散材入シリコーンゴム		
重量	340g/m		
最大直列連結長さ	6.2m(1036mm×6本)以内 ※この長さを超えて接続すると明るさや色味のばらつきが大きくなります		
電源リード線	シリコーン被膜線		
入力電圧	DC24V ※別途電源トランスが必要です		
消費電力	13W/m	12W/m	
使用環境	屋内・屋外 ※水中使用不可、温泉使用不可		
使用温度	−10℃～50℃		
耐水性	耐塵防浸形／IP67		
最小曲半径	R150mm(光軸垂直方向) ※光軸水平方向への曲げは出来ません		
調光信号規格	DMX512 規格準拠		
適合コントローラ	DMX512 規格に準拠した DMX コントローラ		
DMX アドレス	先頭から 1ch:R / 2ch:G / 3ch:B ･･･のオートアドレス 連結した場合は、前段からの連続したアドレス		
DMX 調光制御長	57 mm 単位	114 mm 単位	171 mm 単位
使用DMXチャンネル数	54 チャンネル /m	27 チャンネル /m	18 チャンネル /m
最大 DMX 制御長	9690mm (57mm×170モジュール)	19380mm (114mm×170モジュール)	29070mm (171mm×170モジュール)

耐塵防浸形 IP67*

*IP67等級…耐じん性能を有し水深1mに30分間放置しても浸水しない

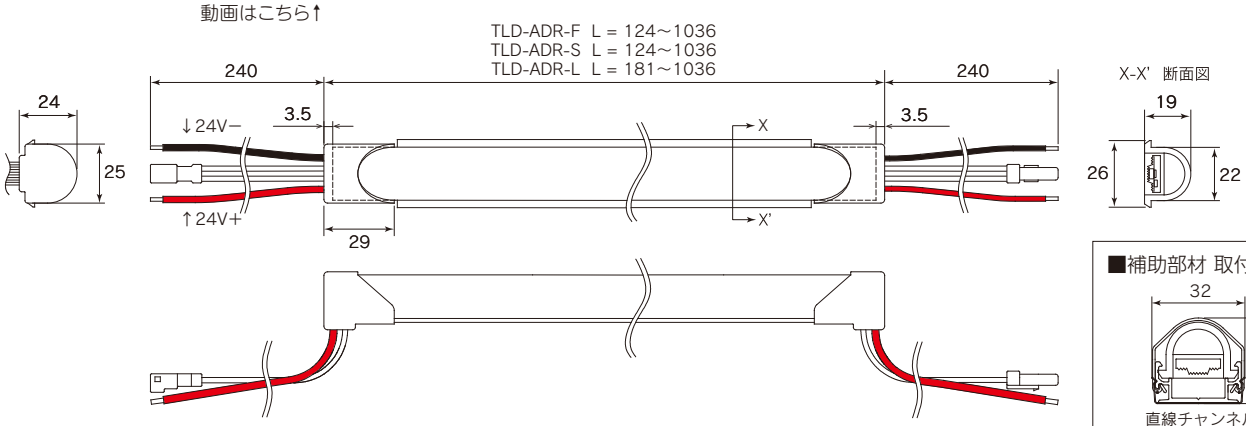

■補助部材 取付断面図

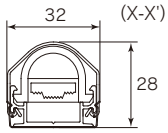

直線チャンネル

幅 32mm に対し、左右共に
各 10mm あけてください

■補助部材(オプション)

直線チャンネル
FAS00-01TDA
材質：アルミ
長さ：1m
バネ3個入

固定具
KATDA-HA
材質：アルミ
長さ：36mm
固定具、
バネ/各5個入

※製品の最小曲半径は、R150mm(光軸垂直方向)です。
光軸水平方向への曲げは出来ません。

■別売り製品に関しては各ページをご参照ください　□ 電源装置　90
□ 調光制御器　91-93

■配線に関しては各ページをご参照ください　94-95

ケーブル

XLR3用入力ケーブル
WCADR-XLR3C
長さ：1m

XLR5用入力ケーブル
WCADR-XLR5C
長さ：1m

RJ45用入力ケーブル
WCADR-RJ45C
長さ：1m

DMX中継ケーブル
WCADR-DMXRC
長さ：1m

電源/DMX中継ケーブル
WCADR-DCDMXRC　長さ：1m

SHL シートライト NEW

DC 24V　屋内 屋外　調光可

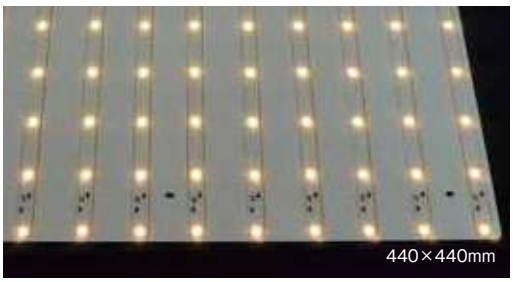

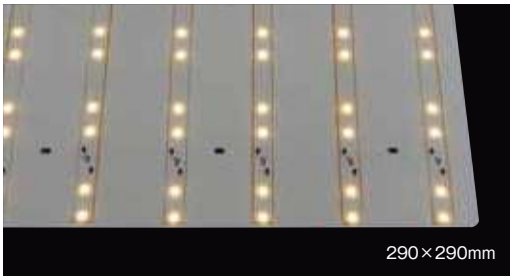

■440×440mm

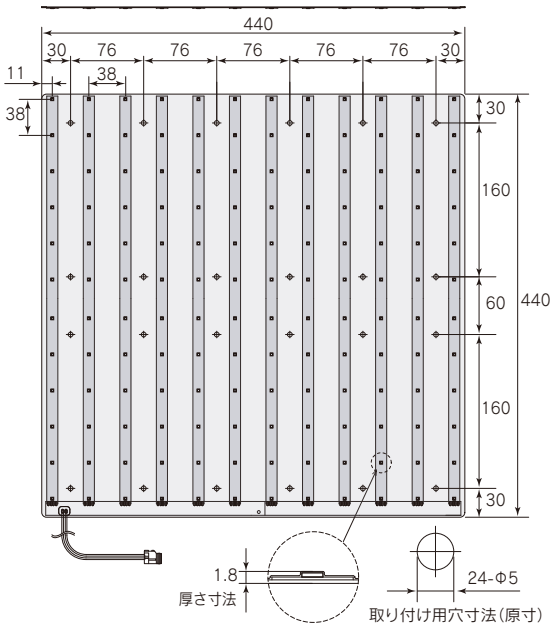

■290×290mm

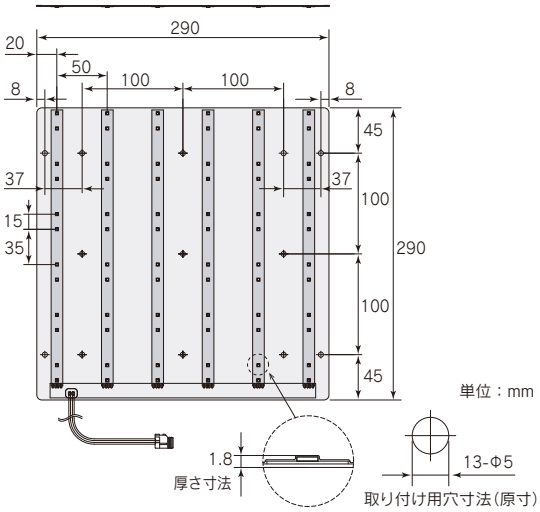

豊富な色温度の単色タイプ

■仕様

品　名		シートライト								
光源		発光ダイオード(LED)								
製品サイズ		□440：W440×H440×D1.8mm　/　□290：W290×H290×D1.8mm								
製品重量		□440：360g　/　□290：160g								
入力電圧		DC24V								
色温度		2000K	2200K	2500K	2800K	3000K	3500K	4000K	5000K	7500K
全光束	□440	1150lm	1200lm	1300lm	1560lm	1570lm	1590lm	1540lm	1560lm	1530lm
	□290	570lm	600lm	650lm	780lm	790lm	790lm	780lm	780lm	770lm
消費電力		□440：12W　□290：6W								
指向角2θ1/2		115°								
光拡散距離		60mm 以上(光拡散板により変動)								
最小曲げ半径		R300mm								
最大連結枚数		□440：8 枚　/　□290：16 枚								
使用温度		−10℃～50℃								
使用環境		屋内・屋外／IP67 相当 ※水中使用不可								

■品番体系

SHL-□□K-△△

□□は色温度　20:2000K / 22:2200K / 25:2500K / 28:2800K / 30:3000K / 35:3500K
40:4000K / 50:5000K / 75:7500K

△△はサイズ　44:□440 / 29:□290

■補助部材 シートライト用アルミレール

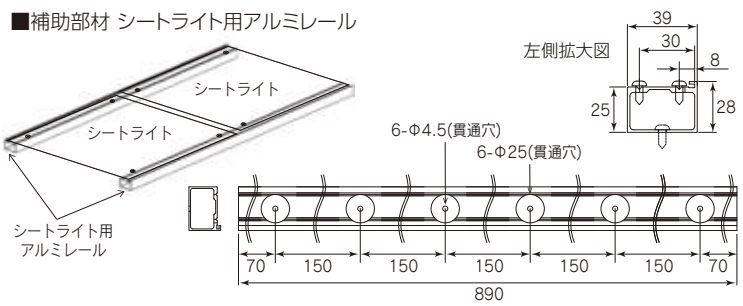

■補助部材(オプション)

コネクタ付き電源ケーブル(2Pin)　WCSHL-2PC
防水　極数:2　長さ:240mm　先頭の製品に本ケーブルを使用します

コネクタ付き中継ケーブル(2Pin)　WCSHL-2RC
防水　極数:2　長さ:350mm
2分岐連結コネクタを介して、次段の製品にV+,V-を送るためのケーブルです

コネクタ付き終端ケーブル(2Pin)　WCSHL-2TC
防水　極数:2　長さ:350mm　終端の製品にケーブルを使用します

2 分岐連結コネクタ(2Pin)　CTK2
防水　極数:2

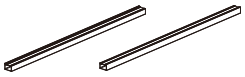

シートライト用アルミレール　FAS00-04SHL
長さ:890mm　M4タッピングねじ6本同梱

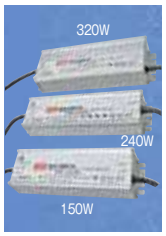

DC24V電源装置 (MEAN WELL製)

品　番	出力電圧	接続可能枚数(枚数)	希望小売価格 (¥ 税抜)
HLG-60H-24	DC24V	□440:　3枚 / □290:　7枚	25,000
HLG-100H-24	DC24V	□440:　5枚 / □290:11枚	30,000
HLG-150H-24	DC24V	□440:　8枚 / □290:17枚	37,500
HLG-240H-24	DC24V	□440:14枚 / □290:28枚	45,000
HLG-320H-24	DC24V	□440:18枚 / □290:37枚	55,000

調光制御器

製 品 名	品　番	接続可能枚数(枚数)	希望小売価格 (¥ 税抜)
PWM調光コントローラ(1フェーダ)	CN11	□440:　8枚 / □290:16枚	40,000
2CH PWM調光ドライバ	DR10	□440:18枚 / □290:37枚	65,000

※特注カット及び現場での重ね合わせが発生する場合は、弊社営業までお問合せください。

SHL シートライトデュオ NEW

DC 24V　屋内 屋外　調光可

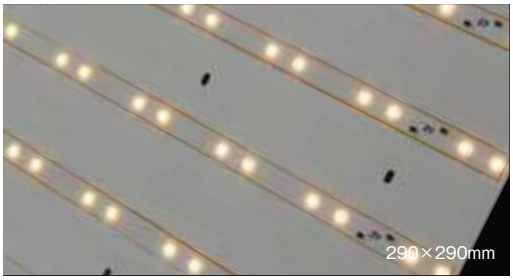

■440×440mm

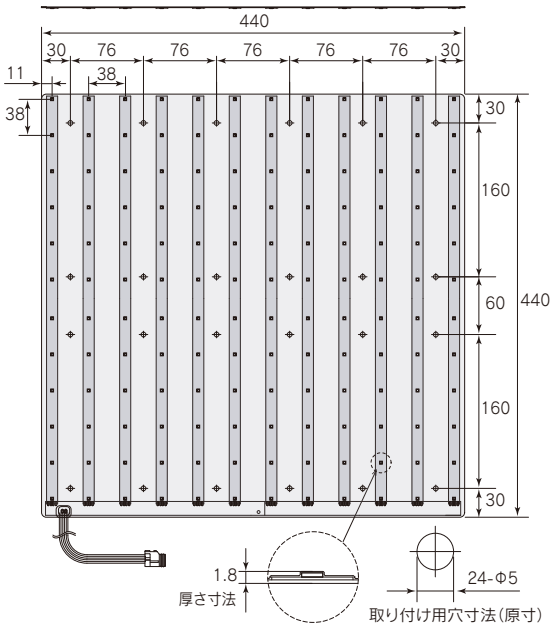

■290×290mm

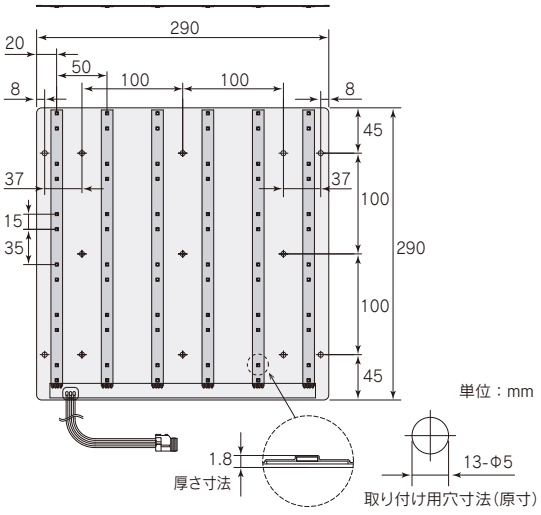

※特注カット及び現場での重ね合わせが発生する場合は、弊社営業までお問合せください。

調光調色可能なPWMタイプ

■仕様

品　名	シートライトデュオ
光源	発光ダイオード(LED)
製品サイズ	□440：W440×H440×D1.8mm　/　□290：W290×H290×D1.8mm
製品重量	□440：360g　/　□290：160g
入力電圧	DC24V
色温度	2000K～7500K
全光束	□440：最大 1340lm(2000K 点灯時：570lm　7500K 点灯時：770lm)
	□290：最大 660lm(2000K 点灯時：280lm　7500K 点灯時：380lm)
消費電力	□440：最大 12W(2200K 点灯時：6W　7500K 点灯時：6W)
	□290：最大 6W(2200K 点灯時：3W　7500K 点灯時：3W)
指向角2θ1/2	115°
光拡散距離	60mm 以上(光拡散板により変動)
最小曲げ半径	R300mm
最大連結枚数	□440：8 枚　/　□290：16 枚
使用温度	－10℃～50℃
使用環境	屋内・屋外／IP67 相当 ※水中使用不可

■品番体系

SHL-TU-△△

△△はサイズ　44:□440 / 29:□290

■補助部材 シートライト用アルミレール

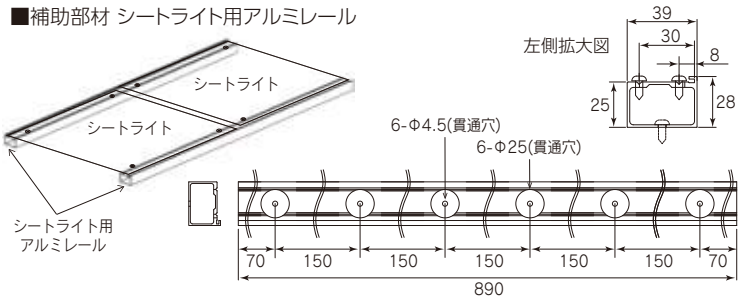

■補助部材(オプション)

コネクタ付き電源ケーブル(3Pin)　WCSHL-3PC
防水　極数:3　長さ:240mm　先頭の製品に本ケーブルを使用します

コネクタ付き中継ケーブル(3Pin)　WCSHL-3RC
防水　極数:3　長さ:350mm
2分岐連結コネクタを介して、次段の製品にV+,V-を送るためのケーブルです

コネクタ付き終端ケーブル(3Pin)　WCSHL-3TC
防水　極数:3　長さ:350mm　終端の製品にケーブルを使用します

2 分岐連結コネクタ(3Pin)　CTK3
防水　極数:3

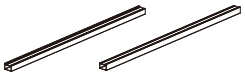

シートライト用アルミレール　FAS00-04SHL
長さ:890mm　M4タッピングねじ6本同梱

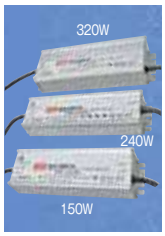

DC24V電源装置 (MEAN WELL製)

品　番	出力電圧	接続可能枚数(枚数)	希望小売価格(¥ 税抜)
HLG-60H-24	DC24V	□440：3枚 / □290：7枚	25,000
HLG-100H-24	DC24V	□440：5枚 / □290：11枚	30,000
HLG-150H-24	DC24V	□440：8枚 / □290：17枚	37,500
HLG-240H-24	DC24V	□440：14枚 / □290：28枚	45,000
HLG-320H-24	DC24V	□440：18枚 / □290：37枚	55,000

調光制御器

製 品 名	品　番	接続可能枚数(枚数)	希望小売価格(¥ 税抜)
PWM調光コントローラ(2フェーダ)	CN12	□440：10枚 / □290：20枚	45,000
2CH PWM調光ドライバ	DR10	□440：18枚 / □290：37枚	65,000

SHL シートライト DMX NEW

DC 24V　屋内 屋外　調光可　DMX 制御

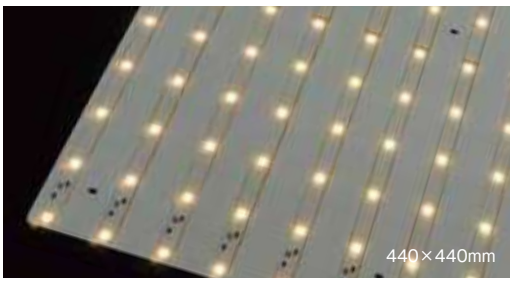

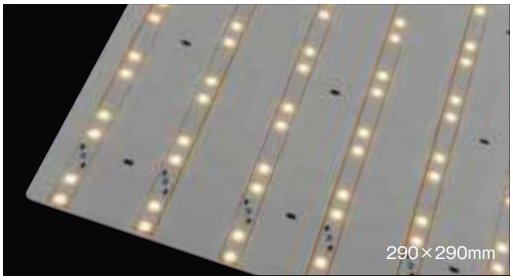

調光可能なDMX制御回路内蔵タイプ

■仕様

品　名		シートライトDMX								
光源		発光ダイオード(LED)								
製品サイズ		□440：W440×H440×D1.8mm　/　□290：W290×H290×D1.8mm								
製品重量		□440：360g　/　□290：160g								
入力電圧		DC24V								
色温度		2000K	2200K	2500K	2800K	3000K	3500K	4000K	5000K	7500K
全光束	□440	1140lm	1180lm	1300lm	1550lm	1530lm	1570lm	1540lm	1540lm	1510lm
	□290	560lm	590lm	650lm	770lm	780lm	790lm	770lm	780lm	760lm
消費電力		□440：12W　□290：6W								
指向角2θ1/2		115°								
光拡散距離		60mm 以上(光拡散板により変動)								
最小曲げ半径		R300mm								
最大連結枚数		□440：8 枚　/　□290：16 枚								
調光信号規格		DMX512 規格準拠								
適合DMX コントローラー		DMX512 規格に準拠したコントローラ ※推奨機種は弊社営業までお問合せください								
使用温度		−10℃～50℃								
使用環境		屋内・屋外／IP67 相当 ※水中使用不可								

■品番体系

SHL-□□K-△△DMX

□□は色温度　20:2000K / 22:2200K / 25:2500K
28:2800K / 30:3000K / 35:3500K / 40:4000K
50:5000K / 75:7500K
△△はサイズ　44:□440 / 29:□290

■440×440mm

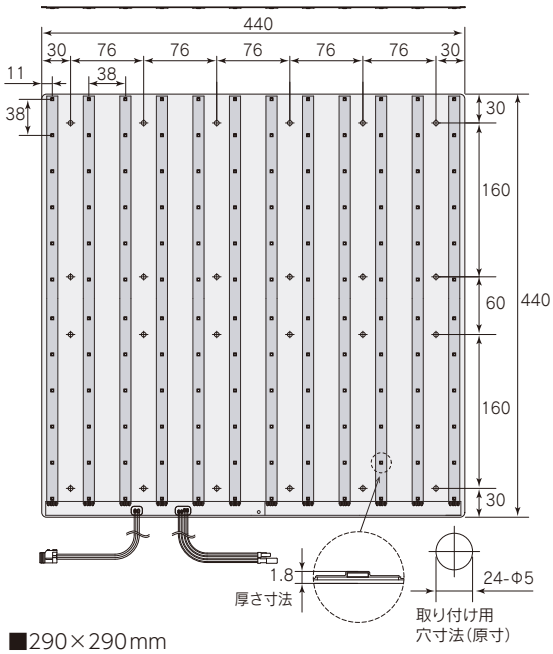

■290×290mm

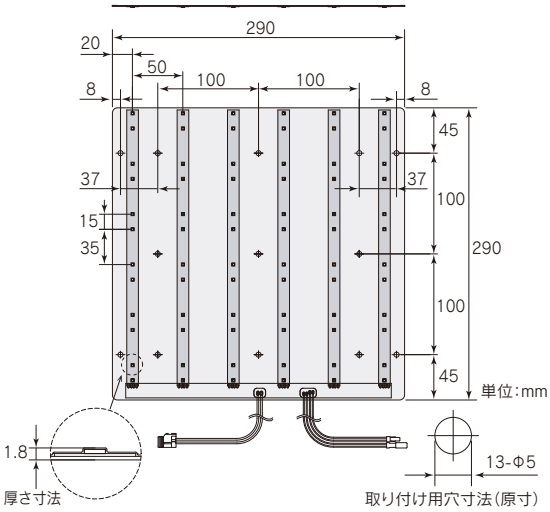

■補助部材 シートライト用アルミレール

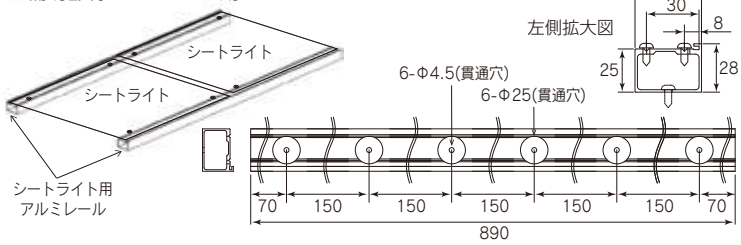

■補助部材(オプション)

コネクタ付き電源ケーブル(2Pin)　WCSHL-2PC
防水　極数:2　長さ:240mm　先頭の製品に本ケーブルを使用します

コネクタ付き中継ケーブル(2Pin)　WCSHL-2RC
防水　極数:2　長さ:350mm
2分岐連結コネクタを介して、次段の製品にV+,V-を送るためのケーブルです

コネクタ付き終端ケーブル(2Pin)　WCSHL-2TC
防水　極数:2　長さ:350mm　終端の製品にケーブルを使用します

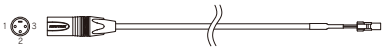

XLR3 用入力ケーブル　WCADR-XLR3C
防水(XLR3 コネクタ部除く)　長さ：1m

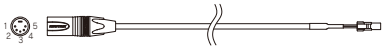

XLR5 用入力ケーブル　WCADR-XLR5C
防水(XLR5コネクタ部除く)　長さ1m

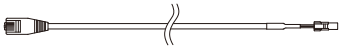

RJ45 用入力ケーブル　WCADR-RJ45C
防水(RJ45コネクタ部除く)　長さ1m

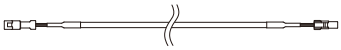

DMX 中継ケーブル　WCADR-DMXRC
防水,長さ1m

2分岐連結コネクタ(2Pin)　CTK2
防水　極数:2

シートライト用アルミレール　FAS00-04SHL
長さ:890mm　M4タッピングねじ6本同梱

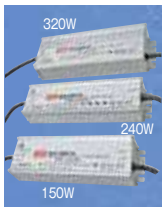

DC24V電源装置 (MEAN WELL製)

品　番	出力電圧	接続可能枚数(枚数)	希望小売価格 (¥ 税抜)
HLG-60H-24	DC24V	□440：3枚 / □290：7枚	25,000
HLG-100H-24	DC24V	□440：5枚 / □290：11枚	30,000
HLG-150H-24	DC24V	□440：8枚 / □290：17枚	37,500
HLG-240H-24	DC24V	□440：14枚 / □290：28枚	45,000
HLG-320H-24	DC24V	□440：18枚 / □290：37枚	55,000

※特注カット及び現場での重ね合わせが発生する場合は、弊社営業までお問合せください。

SHL シートライトデュオ DMX NEW

DC 24V　屋内 屋外　調光可　DMX 制御

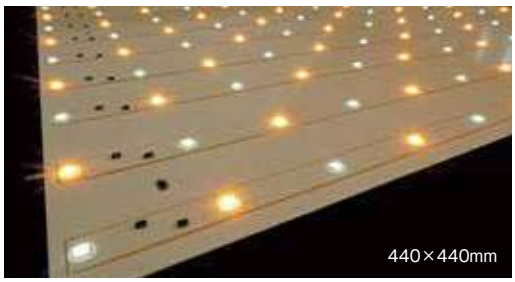

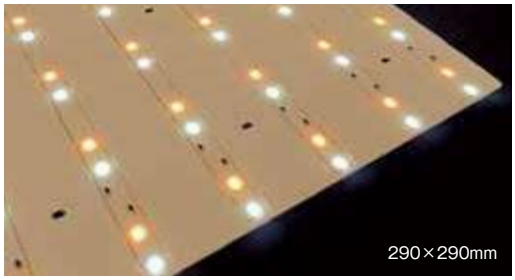

■440×440mm

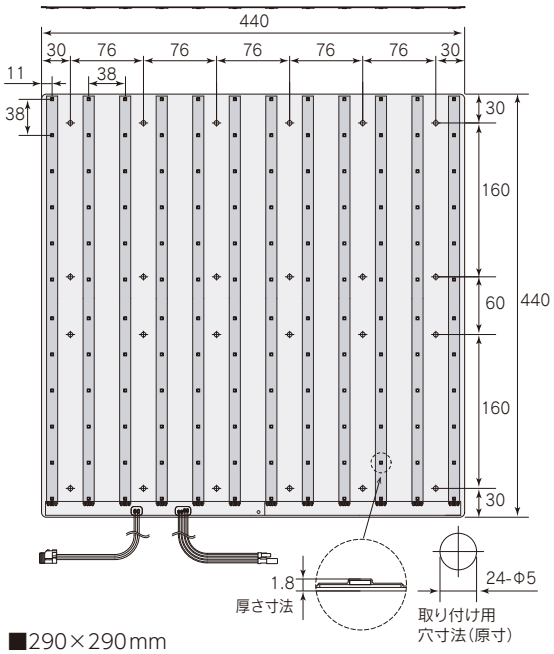

■290×290mm

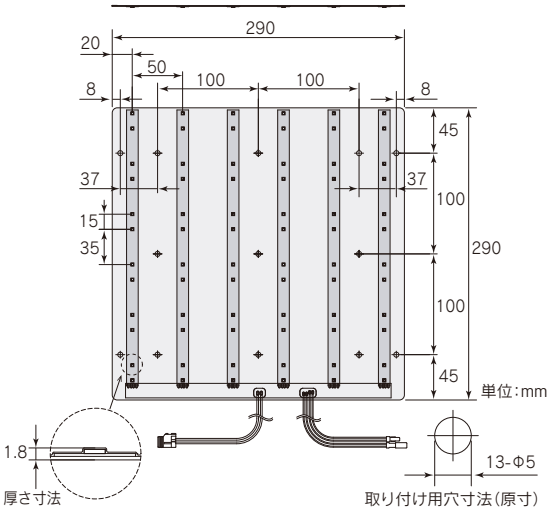

※特注カット及び現場での重ね合わせが発生する場合は、弊社営業までお問合せください。

調光調色可能DMX制御回路内蔵タイプ

■仕様

品　名	シートライトデュオDMX
光源	発光ダイオード(LED)
製品サイズ	□440：W440×H440×D1.8mm / □290：W290×H290×D1.8mm
製品重量	□440：360g / □290：160g
入力電圧	DC24V
色温度	2000K～7500K
全光束	□440：最大 1330lm(2000K 点灯時：570lm　7500K 点灯時：760lm)
	□290：最大 680lm(2000K 点灯時：290lm　7500K 点灯時：390lm)
消費電力	□440：最大 12W(2200K 点灯時：6W　7500K 点灯時：6W)
	□290：最大 6W(2200K 点灯時：3W　7500K 点灯時：3W)
指向角2θ1/2	115°
光拡散距離	60mm 以上(光拡散板により変動)
最小曲げ半径	R300mm
最大連結枚数	□440：8 枚 / □290：16 枚
調光信号規格	DMX512 規格準拠
適合DMXコントローラ	DMX512 規格に準拠したコントローラ ※推奨機種は弊社営業までお問合せください
DMXアドレス	1ch：2000K / 2ch：7500K(オートアドレス) ※連結した場合は前段からの連続アドレス
使用温度	－10℃～50℃
使用環境	屋内・屋外／IP67 相当 ※水中使用不可

■品番体系

SHL-TU-△△DMX　△△はサイズ　44:□440 / 29:□290

■補助部材 シートライト用アルミレール

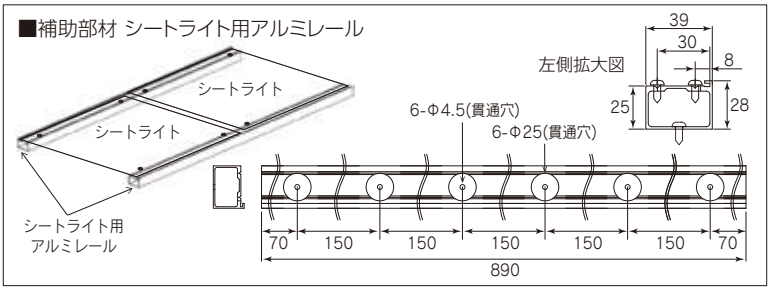

■補助部材(オプション)

コネクタ付き電源ケーブル(2Pin)　WCSHL-2PC
防水　極数:2　長さ:240mm　先頭の製品に本ケーブルを使用します

コネクタ付き中継ケーブル(2Pin)　WCSHL-2RC
防水　極数:2　長さ:350mm
2分岐連結コネクタを介して、次段の製品にV+,V-を送るためのケーブルです

コネクタ付き終端ケーブル(2Pin)　WCSHL-2TC
防水　極数:2　長さ:350mm　終端の製品にケーブルを使用します

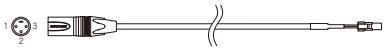

XLR3 用入力ケーブル　WCADR-XLR3C
防水(XLR3 コネクタ部除く)　長さ：1m

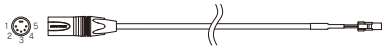

XLR5 用入力ケーブル　WCADR-XLR5C
防水(XLR5コネクタ部除く)　長さ1m

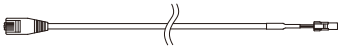

RJ45 用入力ケーブル　WCADR-RJ45C
防水(RJ45コネクタ部除く)　長さ1m

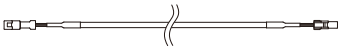

DMX 中継ケーブル　WCADR-DMXRC
防水,長さ1m

2分岐連結コネクタ(2Pin)　CTK2
防水　極数:2

シートライト用アルミレール　FAS00-04SHL
長さ:890mm　M4タッピングねじ6本同梱

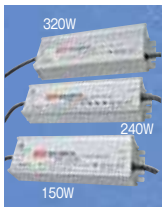

DC24V電源装置 (MEAN WELL製)

品　番	出力電圧	接続可能枚数(枚数)	希望小売価格 (¥ 税抜)
HLG-60H-24	DC24V	□440：3枚 / □290：7枚	25,000
HLG-100H-24	DC24V	□440：5枚 / □290：11枚	30,000
HLG-150H-24	DC24V	□440：8枚 / □290：17枚	37,500
HLG-240H-24	DC24V	□440：14枚 / □290：28枚	45,000
HLG-320H-24	DC24V	□440：18枚 / □290：37枚	55,000

繊細なライティングに最適です

テープライトスリムの光拡散タイプ

磐田市民文化会館「かたりあ」
Design：株式会社石本建築事務所
Lighting design：ライティングラボラトリー 中島一秋・山口洋子
Photo：株式会社 川澄・小林研二写真事務所
Light ：テープライトスリムディフューザー 3000K

TLSD　テープライトスリムディフューザー

DC 24V　屋内 屋外　IP67　調光可

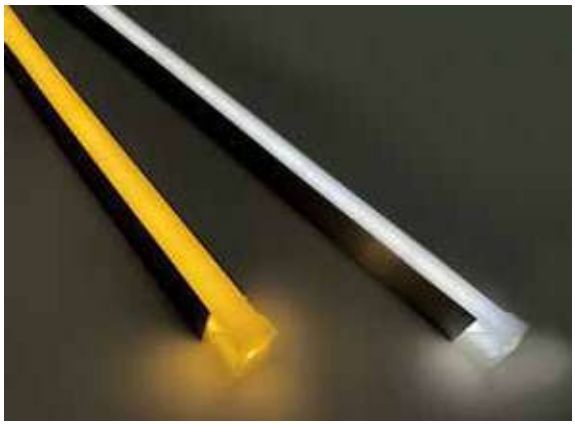

■仕様

品　名	テープライトスリムディフューザー
光源	発光ダイオード(LED)
外形寸法	W9(11)×H11(13)mm　(　)内はエンド部寸法
LED ピッチ	6.79mm
全光束	320～410lm/m (2200K:170 lm/m)
	赤:170lm/m　青:90lm/m
指向角 2θ1/2	110°
筐体材質	光拡散材入シリコーンゴム ※標準仕様 片リード
重量	130g/m
最大直列連結長さ	10.1m(10075mm)以内
電源リード線	シリコーン被膜線
入力電圧	DC24V ※別途電源トランスが必要です
消費電力	2200K～5000K:8W/m　赤・青:12W/m
使用環境	屋内・屋外 ※水中使用不可、温泉使用不可
使用温度	−10℃～50℃
耐水性	耐塵防浸形／IP67
最小曲半径	R150 mm(光軸垂直方向) ※光軸水平方向への曲げは出来ません

耐塵防浸形 IP67*
*IP67等級…耐じん性能を有し水深1mに30分間放置しても浸水しない

■品番体系

TLSD-□□K
□□は色温度　22:2200K / 25:2500K
28:2800K / 30:3000K
35:3500K / 40:4000K
50:5000K

TLSD-□
□は色　R:赤 / B:青

動画はこちら↑

品番	色温度	全光束(lm/m)
TLSD-50K	5000K	360
TLSD-40K	4000K	410
TLSD-35K	3500K	400
TLSD-30K	3000K	360
TLSD-28K	2800K	340
TLSD-25K	2500K	320
TLSD-22K	2200K	170
TLSD-R	赤	170
TLSD-B	青	90

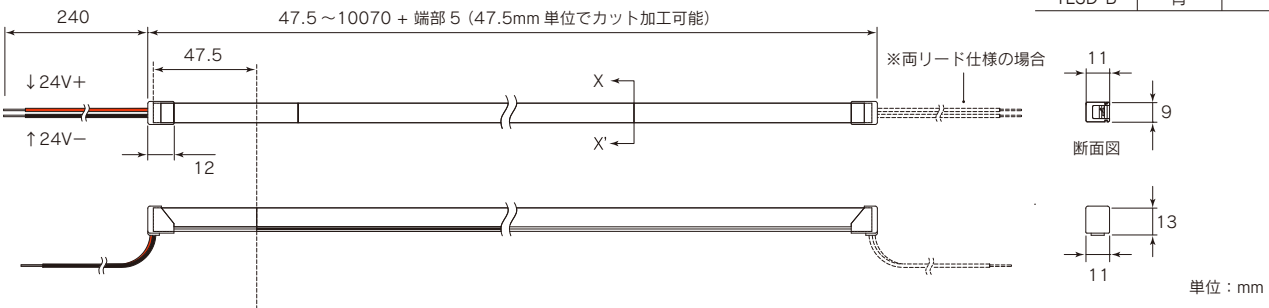

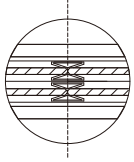

カット位置(拡大図)

■補助部材
取付断面図(X-X')

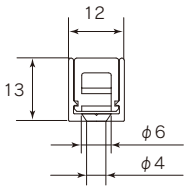

■補助部材(オプション)

直線アルミチャンネル
FAS00-01TSD
材質:アルミ
長さ:1m

固定具
KATSD-HA
材質:アルミ
長さ:35mm
5個入り

端末処理キット
KTTLSD-C
接着剤(透明:10mℓ)、
エンドキャップ4個入

※製品の最小曲半径は、R150mm(光軸垂直方向)です。
光軸水平方向への曲げは出来ません。

■別売り製品に関しては各ページをご参照ください　□ 電源装置　90
□ 調光制御器　91-93

■価格表　TLSD-□□K（2200K～5000K）

全長 (mm)	希望小売価格 (¥税抜)	全長 (mm)	希望小売価格 (¥税抜)	全長 (mm)	希望小売価格 (¥税抜)	全長 (mm)	希望小売価格 (¥税抜)
52.5	1,300	2570	70,200	5087.5	139,100	7605	208,000
100	2,600	2617.5	71,500	5135	140,400	7652.5	209,300
147.5	3,900	2665	72,800	5182.5	141,700	7700	210,600
195	5,200	2712.5	74,100	5230	143,000	7747.5	211,900
242.5	6,500	2760	75,400	5277.5	144,300	7795	213,200
290	7,800	2807.5	76,700	5325	145,600	7842.5	214,500
337.5	9,100	2855	78,000	5372.5	146,900	7890	215,800
385	10,400	2902.5	79,300	5420	148,200	7937.5	217,100
432.5	11,700	2950	80,600	5467.5	149,500	7985	218,400
480	13,000	2997.5	81,900	5515	150,800	8032.5	219,700
527.5	14,300	3045	83,200	5562.5	152,100	8080	221,000
575	15,600	3092.5	84,500	5610	153,400	8127.5	222,300
622.5	16,900	3140	85,800	5657.5	154,700	8175	223,600
670	18,200	3187.5	87,100	5705	156,000	8222.5	224,900
717.5	19,500	3235	88,400	5752.5	157,300	8270	226,200
765	20,800	3282.5	89,700	5800	158,600	8317.5	227,500
812.5	22,100	3330	91,000	5847.5	159,900	8365	228,800
860	23,400	3377.5	92,300	5895	161,200	8412.5	230,100
907.5	24,700	3425	93,600	5942.5	162,500	8460	231,400
955	26,000	3472.5	94,900	5990	163,800	8507.5	232,700
1002.5	27,300	3520	96,200	6037.5	165,100	8555	234,000
1050	28,600	3567.5	97,500	6085	166,400	8602.5	235,300
1097.5	29,900	3615	98,800	6132.5	167,700	8650	236,600
1145	31,200	3662.5	100,100	6180	169,000	8697.5	237,900
1192.5	32,500	3710	101,400	6227.5	170,300	8745	239,200
1240	33,800	3757.5	102,700	6275	171,600	8792.5	240,500
1287.5	35,100	3805	104,000	6322.5	172,900	8840	241,800
1335	36,400	3852.5	105,300	6370	174,200	8887.5	243,100
1382.5	37,700	3900	106,600	6417.5	175,500	8935	244,400
1430	39,000	3947.5	107,900	6465	176,800	8982.5	245,700
1477.5	40,300	3995	109,200	6512.5	178,100	9030	247,000
1525	41,600	4042.5	110,500	6560	179,400	9077.5	248,300
1572.5	42,900	4090	111,800	6607.5	180,700	9125	249,600
1620	44,200	4137.5	113,100	6655	182,000	9172.5	250,900
1667.5	45,500	4185	114,400	6702.5	183,300	9220	252,200
1715	46,800	4232.5	115,700	6750	184,600	9267.5	253,500
1762.5	48,100	4280	117,000	6797.5	185,900	9315	254,800
1810	49,400	4327.5	118,300	6845	187,200	9362.5	256,100
1857.5	50,700	4375	119,600	6892.5	188,500	9410	257,400
1905	52,000	4422.5	120,900	6940	189,800	9457.5	258,700
1952.5	53,300	4470	122,200	6987.5	191,100	9505	260,000
2000	54,600	4517.5	123,500	7035	192,400	9552.5	261,300
2047.5	55,900	4565	124,800	7082.5	193,700	9600	262,600
2095	57,200	4612.5	126,100	7130	195,000	9647.5	263,900
2142.5	58,500	4660	127,400	7177.5	196,300	9695	265,200
2190	59,800	4707.5	128,700	7225	197,600	9742.5	266,500
2237.5	61,100	4755	130,000	7272.5	198,900	9790	267,800
2285	62,400	4802.5	131,300	7320	200,200	9837.5	269,100
2332.5	63,700	4850	132,600	7367.5	201,500	9885	270,400
2380	65,000	4897.5	133,900	7415	202,800	9932.5	271,700
2427.5	66,300	4945	135,200	7462.5	204,100	9980	273,000
2475	67,600	4992.5	136,500	7510	205,400	10027.5	274,300
2522.5	68,900	5040	137,800	7557.5	206,700	10075	275,600

■価格表　TLSD-□　単色カラー（赤 / 青）

全長 (mm)	希望小売価格 (¥税抜)	全長 (mm)	希望小売価格 (¥税抜)	全長 (mm)	希望小売価格 (¥税抜)	全長 (mm)	希望小売価格 (¥税抜)
52.5	1,500	2570	81,000	5087.5	160,500	7605	240,000
100	3,000	2617.5	82,500	5135	162,000	7652.5	241,500
147.5	4,500	2665	84,000	5182.5	163,500	7700	243,000
195	6,000	2712.5	85,500	5230	165,000	7747.5	244,500
242.5	7,500	2760	87,000	5277.5	166,500	7795	246,000
290	9,000	2807.5	88,500	5325	168,000	7842.5	247,500
337.5	10,500	2855	90,000	5372.5	169,500	7890	249,000
385	12,000	2902.5	91,500	5420	171,000	7937.5	250,500
432.5	13,500	2950	93,000	5467.5	172,500	7985	252,000
480	15,000	2997.5	94,500	5515	174,000	8032.5	253,500
527.5	16,500	3045	96,000	5562.5	175,500	8080	255,000
575	18,000	3092.5	97,500	5610	177,000	8127.5	256,500
622.5	19,500	3140	99,000	5657.5	178,500	8175	258,000
670	21,000	3187.5	100,500	5705	180,000	8222.5	259,500
717.5	22,500	3235	102,000	5752.5	181,500	8270	261,000
765	24,000	3282.5	103,500	5800	183,000	8317.5	262,500
812.5	25,500	3330	105,000	5847.5	184,500	8365	264,000
860	27,000	3377.5	106,500	5895	186,000	8412.5	265,500
907.5	28,500	3425	108,000	5942.5	187,500	8460	267,000
955	30,000	3472.5	109,500	5990	189,000	8507.5	268,500
1002.5	31,500	3520	111,000	6037.5	190,500	8555	270,000
1050	33,000	3567.5	112,500	6085	192,000	8602.5	271,500
1097.5	34,500	3615	114,000	6132.5	193,500	8650	273,000
1145	36,000	3662.5	115,500	6180	195,000	8697.5	274,500
1192.5	37,500	3710	117,000	6227.5	196,500	8745	276,000
1240	39,000	3757.5	118,500	6275	198,000	8792.5	277,500
1287.5	40,500	3805	120,000	6322.5	199,500	8840	279,000
1335	42,000	3852.5	121,500	6370	201,000	8887.5	280,500
1382.5	43,500	3900	123,000	6417.5	202,500	8935	282,000
1430	45,000	3947.5	124,500	6465	204,000	8982.5	283,500
1477.5	46,500	3995	126,000	6512.5	205,500	9030	285,000
1525	48,000	4042.5	127,500	6560	207,000	9077.5	286,500
1572.5	49,500	4090	129,000	6607.5	208,500	9125	288,000
1620	51,000	4137.5	130,500	6655	210,000	9172.5	289,500
1667.5	52,500	4185	132,000	6702.5	211,500	9220	291,000
1715	54,000	4232.5	133,500	6750	213,000	9267.5	292,500
1762.5	55,500	4280	135,000	6797.5	214,500	9315	294,000
1810	57,000	4327.5	136,500	6845	216,000	9362.5	295,500
1857.5	58,500	4375	138,000	6892.5	217,500	9410	297,000
1905	60,000	4422.5	139,500	6940	219,000	9457.5	298,500
1952.5	61,500	4470	141,000	6987.5	220,500	9505	300,000
2000	63,000	4517.5	142,500	7035	222,000	9552.5	301,500
2047.5	64,500	4565	144,000	7082.5	223,500	9600	303,000
2095	66,000	4612.5	145,500	7130	225,000	9647.5	304,500
2142.5	67,500	4660	147,000	7177.5	226,500	9695	306,000
2190	69,000	4707.5	148,500	7225	228,000	9742.5	307,500
2237.5	70,500	4755	150,000	7272.5	229,500	9790	309,000
2285	72,000	4802.5	151,500	7320	231,000	9837.5	310,500
2332.5	73,500	4850	153,000	7367.5	232,500	9885	312,000
2380	75,000	4897.5	154,500	7415	234,000	9932.5	313,500
2427.5	76,500	4945	156,000	7462.5	235,500	9980	315,000
2475	78,000	4992.5	157,500	7510	237,000	10027.5	316,500
2522.5	79,500	5040	159,000	7557.5	238,500	10075	318,000

補助部材（オプション）

製品名	品　番	希望小売価格(¥税抜)
直線アルミチャンネル	FAS00-01TSD	2,400
固定具（1袋5個入）	KATSD-HA	2,000
端末処理キット（キャップ4個、接着材10㎖）	KTTLSD-C	3,000

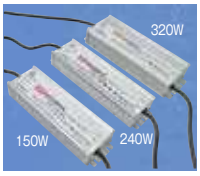

DC24V電源装置（MEAN WELL製）

品　番	出力電圧	接続可能 m 数	希望小売価格(¥税抜)
HLG-60H-24	DC24V	5.2m / 赤･青3.5m迄	25,000
HLG-100H-24	DC24V	8.4m / 赤･青5.6m迄	30,000
HLG-150H-24	DC24V	13.1m / 赤･青8.7m迄	37,500
HLG-240H-24	DC24V	21m / 赤･青14 m迄	45,000
HLG-320H-24	DC24V	28m / 赤･青18.6m迄	55,000

TMSD　テープライトスリムディフューザーインドア

DC 24V　屋内　調光可

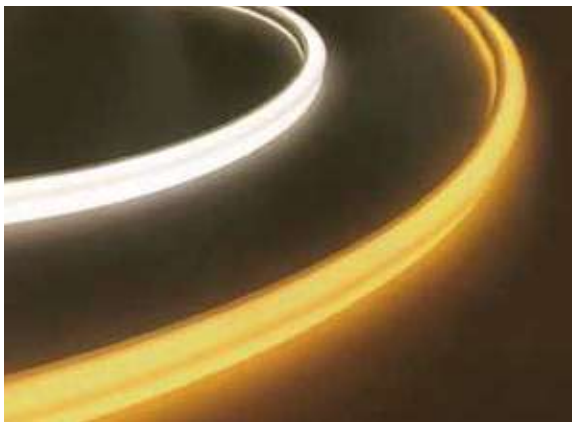

■仕様

品　名	テープライトスリムディフューザーインドア
光源	発光ダイオード(LED)
外形寸法	W9(9)×H11(11)mm　(　)内はエンド部寸法
LED ピッチ	6.79mm
全光束	320～410lm/m (2200K:170 lm/m)
	赤:170lm/m　青:90lm/m
指向角 2θ1/2	110°
筐体材質	光拡散材入シリコーンゴム
重量	130 g/m
最大直列連結長さ	10.1m(10075mm)以内
電源リード線	シリコーン被膜線 ※標準仕様 片リード
入力電圧	DC24V ※別途電源トランスが必要です
消費電力	2200～5000K:8W/m　赤・青:12W/m
使用環境	屋内専用
使用温度	−10℃～50℃
最小曲半径	R150 mm(光軸垂直方向) ※光軸水平方向への曲げは出来ません

■品番体系

TMSD-□□K
□□は色温度　22:2200K / 25:2500K
28:2800K / 30:3000K
35:3500K / 40:4000K
50:5000K

TMSD-□
□は色　R:赤 / B:青

品番	色温度	全光束(lm/m)
TMSD-50K	5000K	360
TMSD-40K	4000K	410
TMSD-35K	3500K	400
TMSD-30K	3000K	360
TMSD-28K	2800K	340
TMSD-25K	2500K	320
TMSD-22K	2200K	170
TMSD-R	赤	170
TMSD-B	青	90

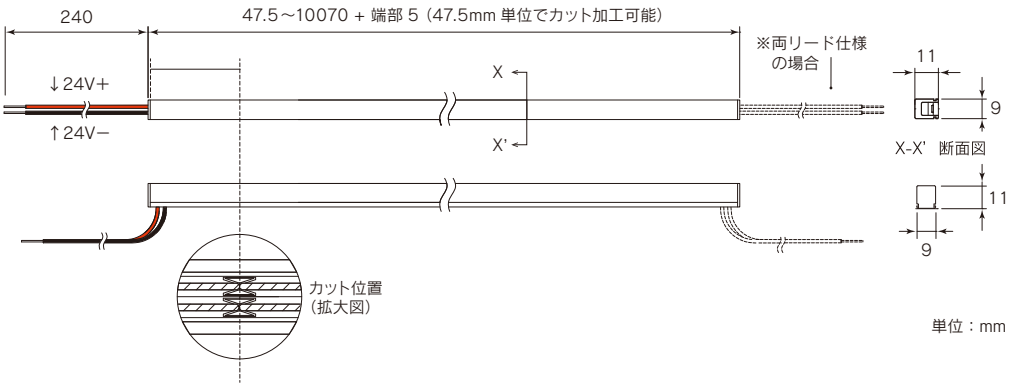

■補助部材
取付断面図(X-X')

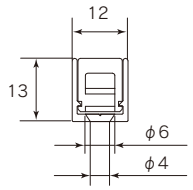

■補助部材(オプション)

直線アルミチャンネル
FAS00-01TSD
材質:アルミ
長さ:1m

固定具
KATSD-HA
材質:アルミ
長さ:35㎜
5個入

端末処理キット
KTTMSD-C
接着剤(透明:10㎖)、
エンドキャップ4個入

※製品の最小曲半径は、R150mm(光軸垂直方向)です。
光軸水平方向への曲げは出来ません。

■別売り製品に関しては各ページをご参照ください　□ 電源装置　90
□ 調光制御器　91-93

■価格表　TMSD-□□K（2200K～5000K）

全長(mm)	希望小売価格(¥税抜)	全長(mm)	希望小売価格(¥税抜)	全長(mm)	希望小売価格(¥税抜)	全長(mm)	希望小売価格(¥税抜)
52.5	1,300	2570	70,200	5087.5	139,100	7605	208,000
100	2,600	2617.5	71,500	5135	140,400	7652.5	209,300
147.5	3,900	2665	72,800	5182.5	141,700	7700	210,600
195	5,200	2712.5	74,100	5230	143,000	7747.5	211,900
242.5	6,500	2760	75,400	5277.5	144,300	7795	213,200
290	7,800	2807.5	76,700	5325	145,600	7842.5	214,500
337.5	9,100	2855	78,000	5372.5	146,900	7890	215,800
385	10,400	2902.5	79,300	5420	148,200	7937.5	217,100
432.5	11,700	2950	80,600	5467.5	149,500	7985	218,400
480	13,000	2997.5	81,900	5515	150,800	8032.5	219,700
527.5	14,300	3045	83,200	5562.5	152,100	8080	221,000
575	15,600	3092.5	84,500	5610	153,400	8127.5	222,300
622.5	16,900	3140	85,800	5657.5	154,700	8175	223,600
670	18,200	3187.5	87,100	5705	156,000	8222.5	224,900
717.5	19,500	3235	88,400	5752.5	157,300	8270	226,200
765	20,800	3282.5	89,700	5800	158,600	8317.5	227,500
812.5	22,100	3330	91,000	5847.5	159,900	8365	228,800
860	23,400	3377.5	92,300	5895	161,200	8412.5	230,100
907.5	24,700	3425	93,600	5942.5	162,500	8460	231,400
955	26,000	3472.5	94,900	5990	163,800	8507.5	232,700
1002.5	27,300	3520	96,200	6037.5	165,100	8555	234,000
1050	28,600	3567.5	97,500	6085	166,400	8602.5	235,300
1097.5	29,900	3615	98,800	6132.5	167,700	8650	236,600
1145	31,200	3662.5	100,100	6180	169,000	8697.5	237,900
1192.5	32,500	3710	101,400	6227.5	170,300	8745	239,200
1240	33,800	3757.5	102,700	6275	171,600	8792.5	240,500
1287.5	35,100	3805	104,000	6322.5	172,900	8840	241,800
1335	36,400	3852.5	105,300	6370	174,200	8887.5	243,100
1382.5	37,700	3900	106,600	6417.5	175,500	8935	244,400
1430	39,000	3947.5	107,900	6465	176,800	8982.5	245,700
1477.5	40,300	3995	109,200	6512.5	178,100	9030	247,000
1525	41,600	4042.5	110,500	6560	179,400	9077.5	248,300
1572.5	42,900	4090	111,800	6607.5	180,700	9125	249,600
1620	44,200	4137.5	113,100	6655	182,000	9172.5	250,900
1667.5	45,500	4185	114,400	6702.5	183,300	9220	252,200
1715	46,800	4232.5	115,700	6750	184,600	9267.5	253,500
1762.5	48,100	4280	117,000	6797.5	185,900	9315	254,800
1810	49,400	4327.5	118,300	6845	187,200	9362.5	256,100
1857.5	50,700	4375	119,600	6892.5	188,500	9410	257,400
1905	52,000	4422.5	120,900	6940	189,800	9457.5	258,700
1952.5	53,300	4470	122,200	6987.5	191,100	9505	260,000
2000	54,600	4517.5	123,500	7035	192,400	9552.5	261,300
2047.5	55,900	4565	124,800	7082.5	193,700	9600	262,600
2095	57,200	4612.5	126,100	7130	195,000	9647.5	263,900
2142.5	58,500	4660	127,400	7177.5	196,300	9695	265,200
2190	59,800	4707.5	128,700	7225	197,600	9742.5	266,500
2237.5	61,100	4755	130,000	7272.5	198,900	9790	267,800
2285	62,400	4802.5	131,300	7320	200,200	9837.5	269,100
2332.5	63,700	4850	132,600	7367.5	201,500	9885	270,400
2380	65,000	4897.5	133,900	7415	202,800	9932.5	271,700
2427.5	66,300	4945	135,200	7462.5	204,100	9980	273,000
2475	67,600	4992.5	136,500	7510	205,400	10027.5	274,300
2522.5	68,900	5040	137,800	7557.5	206,700	10075	275,600

■価格表　TMSD-□　単色カラー（赤 / 青）

全長(mm)	希望小売価格(¥税抜)	全長(mm)	希望小売価格(¥税抜)	全長(mm)	希望小売価格(¥税抜)	全長(mm)	希望小売価格(¥税抜)
52.5	1,500	2570	81,000	5087.5	160,500	7605	240,000
100	3,000	2617.5	82,500	5135	162,000	7652.5	241,500
147.5	4,500	2665	84,000	5182.5	163,500	7700	243,000
195	6,000	2712.5	85,500	5230	165,000	7747.5	244,500
242.5	7,500	2760	87,000	5277.5	166,500	7795	246,000
290	9,000	2807.5	88,500	5325	168,000	7842.5	247,500
337.5	10,500	2855	90,000	5372.5	169,500	7890	249,000
385	12,000	2902.5	91,500	5420	171,000	7937.5	250,500
432.5	13,500	2950	93,000	5467.5	172,500	7985	252,000
480	15,000	2997.5	94,500	5515	174,000	8032.5	253,500
527.5	16,500	3045	96,000	5562.5	175,500	8080	255,000
575	18,000	3092.5	97,500	5610	177,000	8127.5	256,500
622.5	19,500	3140	99,000	5657.5	178,500	8175	258,000
670	21,000	3187.5	100,500	5705	180,000	8222.5	259,500
717.5	22,500	3235	102,000	5752.5	181,500	8270	261,000
765	24,000	3282.5	103,500	5800	183,000	8317.5	262,500
812.5	25,500	3330	105,000	5847.5	184,500	8365	264,000
860	27,000	3377.5	106,500	5895	186,000	8412.5	265,500
907.5	28,500	3425	108,000	5942.5	187,500	8460	267,000
955	30,000	3472.5	109,500	5990	189,000	8507.5	268,500
1002.5	31,500	3520	111,000	6037.5	190,500	8555	270,000
1050	33,000	3567.5	112,500	6085	192,000	8602.5	271,500
1097.5	34,500	3615	114,000	6132.5	193,500	8650	273,000
1145	36,000	3662.5	115,500	6180	195,000	8697.5	274,500
1192.5	37,500	3710	117,000	6227.5	196,500	8745	276,000
1240	39,000	3757.5	118,500	6275	198,000	8792.5	277,500
1287.5	40,500	3805	120,000	6322.5	199,500	8840	279,000
1335	42,000	3852.5	121,500	6370	201,000	8887.5	280,500
1382.5	43,500	3900	123,000	6417.5	202,500	8935	282,000
1430	45,000	3947.5	124,500	6465	204,000	8982.5	283,500
1477.5	46,500	3995	126,000	6512.5	205,500	9030	285,000
1525	48,000	4042.5	127,500	6560	207,000	9077.5	286,500
1572.5	49,500	4090	129,000	6607.5	208,500	9125	288,000
1620	51,000	4137.5	130,500	6655	210,000	9172.5	289,500
1667.5	52,500	4185	132,000	6702.5	211,500	9220	291,000
1715	54,000	4232.5	133,500	6750	213,000	9267.5	292,500
1762.5	55,500	4280	135,000	6797.5	214,500	9315	294,000
1810	57,000	4327.5	136,500	6845	216,000	9362.5	295,500
1857.5	58,500	4375	138,000	6892.5	217,500	9410	297,000
1905	60,000	4422.5	139,500	6940	219,000	9457.5	298,500
1952.5	61,500	4470	141,000	6987.5	220,500	9505	300,000
2000	63,000	4517.5	142,500	7035	222,000	9552.5	301,500
2047.5	64,500	4565	144,000	7082.5	223,500	9600	303,000
2095	66,000	4612.5	145,500	7130	225,000	9647.5	304,500
2142.5	67,500	4660	147,000	7177.5	226,500	9695	306,000
2190	69,000	4707.5	148,500	7225	228,000	9742.5	307,500
2237.5	70,500	4755	150,000	7272.5	229,500	9790	309,000
2285	72,000	4802.5	151,500	7320	231,000	9837.5	310,500
2332.5	73,500	4850	153,000	7367.5	232,500	9885	312,000
2380	75,000	4897.5	154,500	7415	234,000	9932.5	313,500
2427.5	76,500	4945	156,000	7462.5	235,500	9980	315,000
2475	78,000	4992.5	157,500	7510	237,000	10027.5	316,500
2522.5	79,500	5040	159,000	7557.5	238,500	10075	318,000

補助部材（オプション）

製品名	品　番	希望小売価格(¥税抜)
直線アルミチャンネル	FAS00-01TSD	2,400
固定具（1袋5個入）	KATSD-HA	2,000
端末処理キット（キャップ4個、接着材10㎖）	KTTMSD-C	3,000

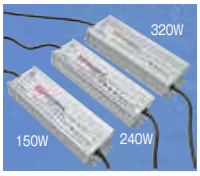

DC24V電源装置（MEAN WELL製）

品　番	出力電圧	接続可能 m 数	希望小売価格(¥税抜)
HLG-60H-24	DC24V	5.2m / 赤･青3.5m迄	25,000
HLG-100H-24	DC24V	8.4m / 赤･青5.6m迄	30,000
HLG-150H-24	DC24V	13.1m / 赤･青8.7m迄	37,500
HLG-240H-24	DC24V	21m / 赤･青14 m迄	45,000
HLG-320H-24	DC24V	28m / 赤･青18.6m迄	55,000

TLS テープライトスリム

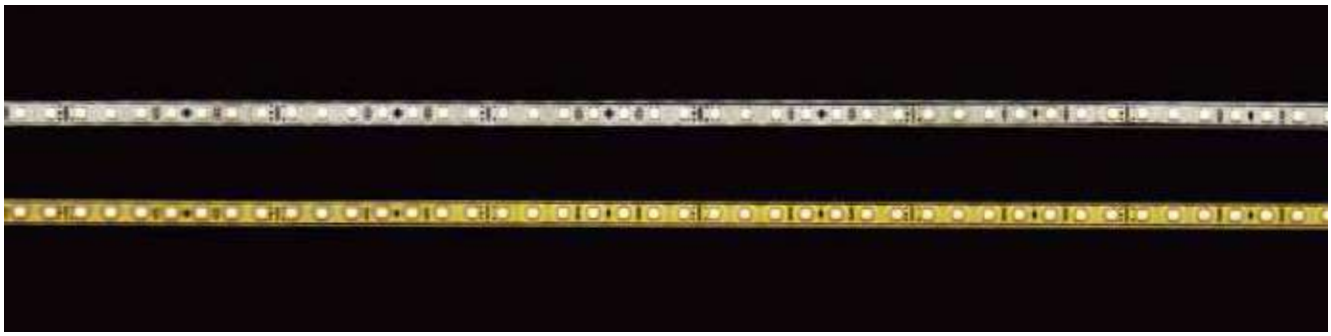

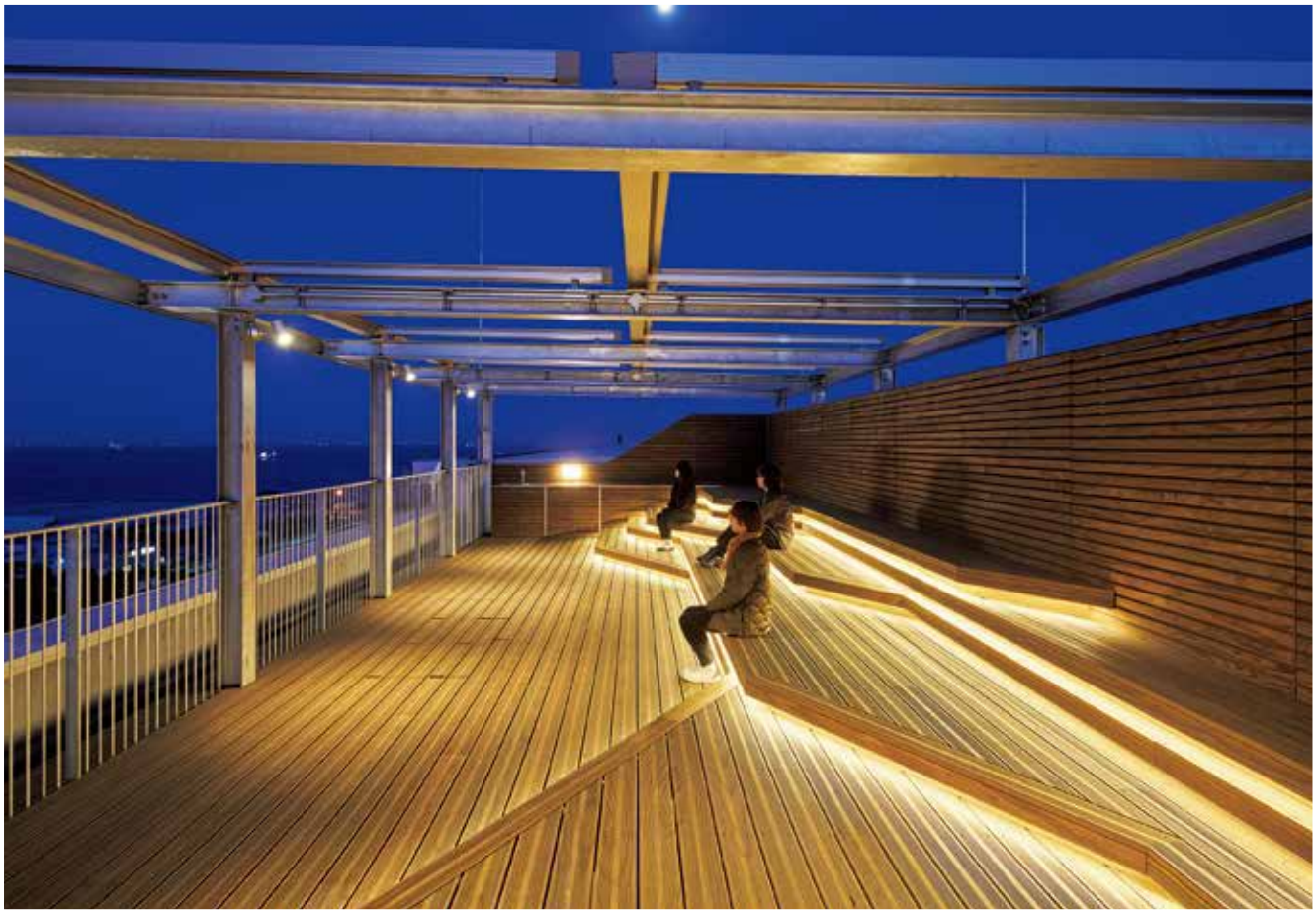

ESR横浜幸浦ディストリビューションセンター１
Design：タカトタマガミデザイン
Photo：吉村昌也
Light ：テープライトスリム2800K

TLS　テープライトスリム

DC 24V　屋内 屋外　IP67　調光可

■仕様

品　名	テープライトスリム
光源	発光ダイオード(LED)
外形寸法	W8(10)×H6(8)mm　(　)内はエンド部寸法
LED ピッチ	9.5mm
全光束	450～590lm/m (2200K:250 lm/m)
	赤:280lm/m　青:160lm/m
指向角 2θ1/2	130°
筐体材質	シリコーンゴム
重量	60g/m
最大直列連結長さ	10.1m(10113mm)以内
電源リード線	シリコーンゴム電線 ※標準仕様 片リード
入力電圧	DC24V ※別途電源トランスが必要です
消費電力	5W/m　赤・青:8W/m
使用環境	屋内・屋外 ※水中使用不可、温泉使用不可
使用温度	−10℃～50℃
耐水性	耐塵防浸形／IP67(JIS C 0920)
最小曲半径	R30 mm(光軸垂直方向) ※光軸水平方向への曲げは出来ません

耐塵防浸形 IP67*
*IP67等級…耐じん性能を有し水深1mに30分間放置しても浸水しない

■品番体系

TLS-□□K
□□は色温度　22:2200K / 25:2500K
28:2800K / 30:3000K
35:3500K / 40:4000K
50:5000K

TLS-□
□は色　R:赤 / B:青

品番	色温度	全光束(lm/m)
TLS-50K	5000K	580
TLS-40K	4000K	590
TLS-35K	3500K	560
TLS-30K	3000K	510
TLS-28K	2800K	490
TLS-25K	2500K	450
TLS-22K	2200K	250
TLS-R	赤	280
TLS-B	青	160

幅8㎜ とてもスリムなテープライト

高い防水性能(耐塵防浸形／ IP67)　繊細なライティングに最適なフレキシブルタイプ

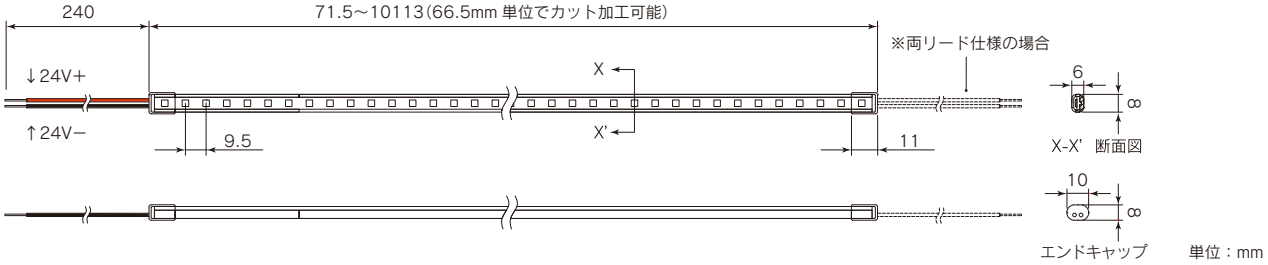

■補助部材
取付断面図(X-X')

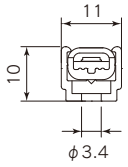

■補助部材(オプション)

直線樹脂チャンネル
FJS00-TS01
材質:透明ポリカ(難燃)
長さ:1m

固定具
KATS-HA
材質:透明ポリカ(難燃)
長さ:20㎜
5個入

端末処理キット
KTTS-C
接着剤(透明:10㎖)、
エンドキャップ4個入

※製品の最小曲半径は、R30mm(光軸垂直方向)です。
光軸水平方向への曲げは出来ません。

■別売り製品に関しては各ページをご参照ください　□ 電源装置　90
□ 調光制御器　91-93

■価格表　TLS-□□K（2200K～5000K）

全長 (mm)	希望小売価格 (¥ 税抜)	全長 (mm)	希望小売価格 (¥ 税抜)	全長 (mm)	希望小売価格 (¥ 税抜)
71.5	1,600	3463	83,200	6854.5	164,800
138	3,200	3529.5	84,800	6921	166,400
204.5	4,800	3596	86,400	6987.5	168,000
271	6,400	3662.5	88,000	7054	169,600
337.5	8,000	3729	89,600	7120.5	171,200
404	9,600	3795.5	91,200	7187	172,800
470.5	11,200	3862	92,800	7253.5	174,400
537	12,800	3928.5	94,400	7320	176,000
603.5	14,400	3995	96,000	7386.5	177,600
670	16,000	4061.5	97,600	7453	179,200
736.5	17,600	4128	99,200	7519.5	180,800
803	19,200	4194.5	100,800	7586	182,400
869.5	20,800	4261	102,400	7652.5	184,000
936	22,400	4327.5	104,000	7719	185,600
1002.5	24,000	4394	105,600	7785.5	187,200
1069	25,600	4460.5	107,200	7852	188,800
1135.5	27,200	4527	108,800	7918.5	190,400
1202	28,800	4593.5	110,400	7985	192,000
1268.5	30,400	4660	112,000	8051.5	193,600
1335	32,000	4726.5	113,600	8118	195,200
1401.5	33,600	4793	115,200	8184.5	196,800
1468	35,200	4859.5	116,800	8251	198,400
1534.5	36,800	4926	118,400	8317.5	200,000
1601	38,400	4992.5	120,000	8384	201,600
1667.5	40,000	5059	121,600	8450.5	203,200
1734	41,600	5125.5	123,200	8517	204,800
1800.5	43,200	5192	124,800	8583.5	206,400
1867	44,800	5258.5	126,400	8650	208,000
1933.5	46,400	5325	128,000	8716.5	209,600
2000	48,000	5391.5	129,600	8783	211,200
2066.5	49,600	5458	131,200	8849.5	212,800
2133	51,200	5524.5	132,800	8916	214,400
2199.5	52,800	5591	134,400	8982.5	216,000
2266	54,400	5657.5	136,000	9049	217,600
2332.5	56,000	5724	137,600	9115.5	219,200
2399	57,600	5790.5	139,200	9182	220,800
2465.5	59,200	5857	140,800	9248.5	222,400
2532	60,800	5923.5	142,400	9315	224,000
2598.5	62,400	5990	144,000	9381.5	225,600
2665	64,000	6056.5	145,600	9448	227,200
2731.5	65,600	6123	147,200	9514.5	228,800
2798	67,200	6189.5	148,800	9581	230,400
2864.5	68,800	6256	150,400	9647.5	232,000
2931	70,400	6322.5	152,000	9714	233,600
2997.5	72,000	6389	153,600	9780.5	235,200
3064	73,600	6455.5	155,200	9847	236,800
3130.5	75,200	6522	156,800	9913.5	238,400
3197	76,800	6588.5	158,400	9980	240,000
3263.5	78,400	6655	160,000	10046.5	241,600
3330	80,000	6721.5	161,600	10113	243,200
3396.5	81,600	6788	163,200		

■価格表　TLS-□□K 単色カラー（赤 / 青）

全長 (mm)	希望小売価格 (¥ 税抜)	全長 (mm)	希望小売価格 (¥ 税抜)	全長 (mm)	希望小売価格 (¥ 税抜)
71.5	1,800	3463	93,600	6854.5	185,400
138	3,600	3529.5	95,400	6921	187,200
204.5	5,400	3596	97,200	6987.5	189,000
271	7,200	3662.5	99,000	7054	190,800
337.5	9,000	3729	100,800	7120.5	192,600
404	10,800	3795.5	102,600	7187	194,400
470.5	12,600	3862	104,400	7253.5	196,200
537	14,400	3928.5	106,200	7320	198,000
603.5	16,200	3995	108,000	7386.5	199,800
670	18,000	4061.5	109,800	7453	201,600
736.5	19,800	4128	111,600	7519.5	203,400
803	21,600	4194.5	113,400	7586	205,200
869.5	23,400	4261	115,200	7652.5	207,000
936	25,200	4327.5	117,000	7719	208,800
1002.5	27,000	4394	118,800	7785.5	210,600
1069	28,800	4460.5	120,600	7852	212,400
1135.5	30,600	4527	122,400	7918.5	214,200
1202	32,400	4593.5	124,200	7985	216,000
1268.5	34,200	4660	126,000	8051.5	217,800
1335	36,000	4726.5	127,800	8118	219,600
1401.5	37,800	4793	129,600	8184.5	221,400
1468	39,600	4859.5	131,400	8251	223,200
1534.5	41,400	4926	133,200	8317.5	225,000
1601	43,200	4992.5	135,000	8384	226,800
1667.5	45,000	5059	136,800	8450.5	228,600
1734	46,800	5125.5	138,600	8517	230,400
1800.5	48,600	5192	140,400	8583.5	232,200
1867	50,400	5258.5	142,200	8650	234,000
1933.5	52,200	5325	144,000	8716.5	235,800
2000	54,000	5391.5	145,800	8783	237,600
2066.5	55,800	5458	147,600	8849.5	239,400
2133	57,600	5524.5	149,400	8916	241,200
2199.5	59,400	5591	151,200	8982.5	243,000
2266	61,200	5657.5	153,000	9049	244,800
2332.5	63,000	5724	154,800	9115.5	246,600
2399	64,800	5790.5	156,600	9182	248,400
2465.5	66,600	5857	158,400	9248.5	250,200
2532	68,400	5923.5	160,200	9315	252,000
2598.5	70,200	5990	162,000	9381.5	253,800
2665	72,000	6056.5	163,800	9448	255,600
2731.5	73,800	6123	165,600	9514.5	257,400
2798	75,600	6189.5	167,400	9581	259,200
2864.5	77,400	6256	169,200	9647.5	261,000
2931	79,200	6322.5	171,000	9714	262,800
2997.5	81,000	6389	172,800	9780.5	264,600
3064	82,800	6455.5	174,600	9847	266,400
3130.5	84,600	6522	176,400	9913.5	268,200
3197	86,400	6588.5	178,200	9980	270,000
3263.5	88,200	6655	180,000	10046.5	271,800
3330	90,000	6721.5	181,800	10113	273,600
3396.5	91,800	6788	183,600		

補助部材（オプション）

製品名	品　番	希望小売価格 (¥ 税抜)
直線樹脂チャンネル	FJS00-TS01	2,000
固定具（1袋5個入）	KATS-HA	1,200
端末処理キット（キャップ4個、接着材10㎖）	KTTS-C	3,000

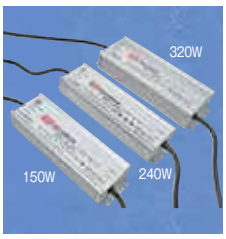

DC24V電源装置（MEAN WELL製）

品　番	出力電圧	接続可能m数	希望小売価格 (¥ 税抜)
HLG-60H-24	DC24V	8.4m / 赤・青 5.2m迄	25,000
HLG-100H-24	DC24V	13.4m / 赤・青 8.4m迄	30,000
HLG-150H-24	DC24V	21m / 赤・青 13.1m迄	37,500
HLG-240H-24	DC24V	33.6m / 赤・青 21m迄	45,000
HLG-320H-24	DC24V	44.8m / 赤・青 28m迄	55,000

TL09D テープライトディフューザー ®（9.5mmピッチ）

三井ショッピングパーク ららぽーと福岡
Design：株式会社竹中工務店
Light　：テープライトディフューザー 3000K

センテラス天文館
Design：株式会社アール・アイ・エー
Light　：テープライトディフューザー 2800K

TL09D　テープライトディフューザー®（9.5mmピッチ）

DC 24V　屋内 屋外　IP67　調光可

■仕様

品　名	テープライトディフューザー®（9.5mmピッチ）
光源	発光ダイオード(LED)
外形寸法	W28(25)×H17(22)mm　(　)内はエンド部寸法
LED ピッチ	9.5mm
全光束	770～1050lm/m（2200K：490lm/m）
	赤：220 lm/m　青：160 lm/m
指向角 2θ1/2	180°
筐体材質	光拡散材入シリコーンゴム
重量	280g/m
最大直列連結長さ	10.1m(5064mm×2 本)以内
電源リード線	シリコーンゴム電線 ※標準仕様 片リード
入力電圧	DC24V ※別途電源トランスが必要です
消費電力	11 W/m ※赤のみ 8 W/m
使用環境	屋内・屋外 ※水中使用不可、温泉使用不可
使用温度	－10℃～50℃
耐水性	耐塵防浸形／IP67(JIS C 0920)
最小曲半径	R150 mm(光軸垂直方向) 光軸水平方向への曲げは出来ません

耐塵防浸形 IP67*
*IP67等級…耐じん性能を有し水深1mに30分間放置しても浸水しない

■品番体系

TL09-090D□□K
□□は色温度　22:2200K / 25:2500K
28:2800K / 30:3000K
35:3500K / 40:4000K
50:5000K

TL09-090D□XK
□は色　R:赤 / B:青

品番	色温度	全光束(lm/m)
TL09-090D50K	5000K	1020
TL09-090D40K	4000K	1050
TL09-090D35K	3500K	1010
TL09-090D30K	3000K	870
TL09-090D28K	2800K	850
TL09-090D25K	2500K	770
TL09-090D22K	2200K	490
TL09-090DRXK	赤	220
TL09-090DBXK	青	160

180度配光のディフューザータイプ

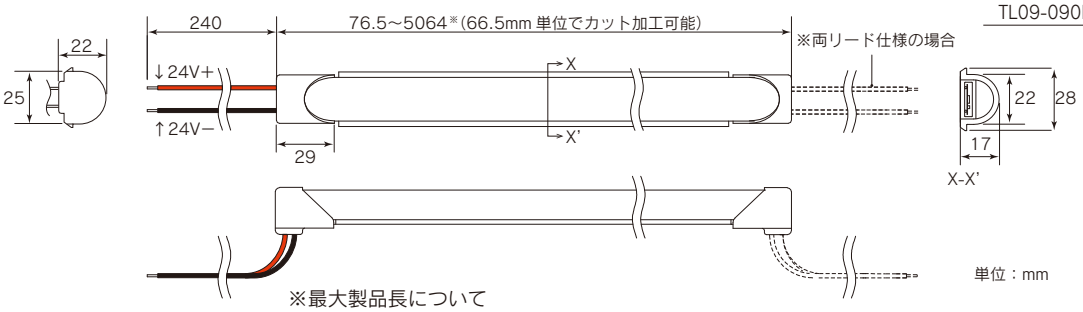

※最大製品長について
特注で灯具長 5130.5mm～10118mm まで対応可能です。営業までお問い合わせください。

■取付図(直線チャンネルの場合)

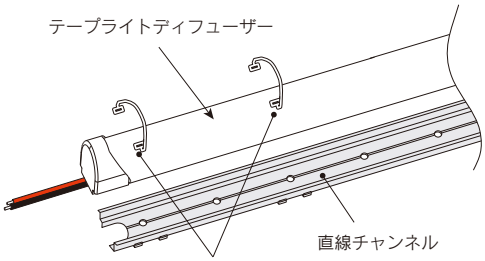

※直線チャンネルは、取付面の材質に応じたネジで固定してください。

■補助部材
取付断面図(X-X')

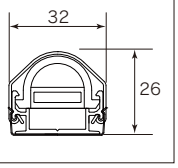

※設置の際必要なスペースとして幅32mmに対し、左右共に各10mmずつ空けてください。

■補助部材(オプション)

直線アルミチャンネル
FAS00-11TD
材質：アルミ
長さ：1m
バネ3個入

固定具
KATD-HA
材質：アルミ
長さ：36mm
固定具、バネ/各5個入

端末処理キット
KTTLD-C
接着剤(透明：10㎖)、
エンドキャップ4個入

※製品の最小曲半径は、R150mm(光軸垂直方向)です。
光軸水平方向への曲げは出来ません。

■別売り製品に関しては各ページをご参照ください　□ 電源装置　90
□ 調光制御器　91-93

■価格表　TL09-090D□□K（2200K～5000K）

全 長 (mm)	希望小売価格 (¥ 税抜)	全 長 (mm)	希望小売価格 (¥ 税抜)
76.5	2,200	2603.5	85,800
143	4,400	2670	88,000
209.5	6,600	2736.5	90,200
276	8,800	2803	92,400
342.5	11,000	2869.5	94,600
409	13,200	2936	96,800
475.5	15,400	3002.5	99,000
542	17,600	3069	101,200
608.5	19,800	3135.5	103,400
675	22,000	3202	105,600
741.5	24,200	3268.5	107,800
808	26,400	3335	110,000
874.5	28,600	3401.5	112,200
941	30,800	3468	114,400
1007.5	33,000	3534.5	116,600
1074	35,200	3601	118,800
1140.5	37,400	3667.5	121,000
1207	39,600	3734	123,200
1273.5	41,800	3800.5	125,400
1340	44,000	3867	127,600
1406.5	46,200	3933.5	129,800
1473	48,400	4000	132,000
1539.5	50,600	4066.5	134,200
1606	52,800	4133	136,400
1672.5	55,000	4199.5	138,600
1739	57,200	4266	140,800
1805.5	59,400	4332.5	143,000
1872	61,600	4399	145,200
1938.5	63,800	4465.5	147,400
2005	66,000	4532	149,600
2071.5	68,200	4598.5	151,800
2138	70,400	4665	154,000
2204.5	72,600	4731.5	156,200
2271	74,800	4798	158,400
2337.5	77,000	4864.5	160,600
2404	79,200	4931	162,800
2470.5	81,400	4997.5	165,000
2537	83,600	5064	167,200

■価格表　TL09-090D□XK　単色カラー（赤 / 青）

全 長 (mm)	希望小売価格 (¥ 税抜)	全 長 (mm)	希望小売価格 (¥ 税抜)
76.5	2,400	2603.5	93,600
143	4,800	2670	96,000
209.5	7,200	2736.5	98,400
276	9,600	2803	100,800
342.5	12,000	2869.5	103,200
409	14,400	2936	105,600
475.5	16,800	3002.5	108,000
542	19,200	3069	110,400
608.5	21,600	3135.5	112,800
675	24,000	3202	115,200
741.5	26,400	3268.5	117,600
808	28,800	3335	120,000
874.5	31,200	3401.5	122,400
941	33,600	3468	124,800
1007.5	36,000	3534.5	127,200
1074	38,400	3601	129,600
1140.5	40,800	3667.5	132,000
1207	43,200	3734	134,400
1273.5	45,600	3800.5	136,800
1340	48,000	3867	139,200
1406.5	50,400	3933.5	141,600
1473	52,800	4000	144,000
1539.5	55,200	4066.5	146,400
1606	57,600	4133	148,800
1672.5	60,000	4199.5	151,200
1739	62,400	4266	153,600
1805.5	64,800	4332.5	156,000
1872	67,200	4399	158,400
1938.5	69,600	4465.5	160,800
2005	72,000	4532	163,200
2071.5	74,400	4598.5	165,600
2138	76,800	4665	168,000
2204.5	79,200	4731.5	170,400
2271	81,600	4798	172,800
2337.5	84,000	4864.5	175,200
2404	86,400	4931	177,600
2470.5	88,800	4997.5	180,000
2537	91,200	5064	182,400

補助部材（オプション）

製 品 名	品　番	希望小売価格 (¥ 税抜)
直線アルミチャンネル	FAS00-11TD	3,600
固定具（1袋5個入）	KATD-HA	3,000
端末処理キット（キャップ4個、接着材10㎖）	KTTLD-C	3,000

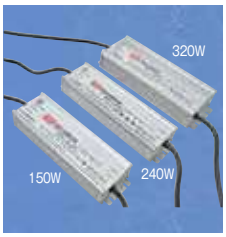

DC24V電源装置（MEAN WELL製）

品　番	出力電圧	接続可能m数	希望小売価格 (¥ 税抜)
HLG-60H-24	DC24V	3.8m / 赤のみ 5.2m迄	25,000
HLG-100H-24	DC24V	6.1m / 赤のみ 8.4m迄	30,000
HLG-150H-24	DC24V	9.5m / 赤のみ13.1m迄	37,500
HLG-240H-24	DC24V	15.2m / 赤のみ 21m迄	45,000
HLG-320H-24	DC24V	20.3m / 赤のみ 28m迄	55,000

TL09 テープライト（9.5mmピッチ）

まるは別邸 はずのほし
Owner：株式会社まるは
Design：株式会社神谷デザイン事務所
construction　：マルハファシリティマネジメントサービス株式会社
Lighting design：株式会社ライト
Light　：防湿形テープライト 2500K

大阪国際大学・短期大学部　1 号館
Design：株式会社 安井建築設計事務所
Light　：テープライト

出島復元整備事業（出島表門橋および中島川公園出島対岸地区整備）

Owner ：長崎市

Design：［ 橋 ］株式会社 ネイ＆パートナーズジャパン
［公園］株式会社 イー・エー・ユー

Lighting design：［ 橋 ］株式会社 ネイ＆パートナーズジャパン
［公園］有限会社 シリウスライティングオフィス
山田照明株式会社（照明協力）

Construction ：［ 橋 ］大橋・久保特定建設工事共同企業体
［公園］株式会社 谷川建設 ほか

Light ：テープライト 2500K

TL09　テープライト（9.5mmピッチ）

DC 24V　屋内 屋外　IP67　調光可

■仕様

品　名	テープライト(9.5mmピッチ)
光源	発光ダイオード(LED)
外形寸法	W15(17)×H5(7)mm　(　)内はエンド部寸法
LED ピッチ	9.5mm
全光束	980～1350lm/m (2200K:610lm/m)
	赤:300 lm/m　青:210 lm/m
指向角 2θ1/2	115°
筐体材質	シリコーンゴム
重量	130g/m
最大直列連結長さ	10.1m(10118mm)以内
電源リード線	シリコーンゴム電線 ※標準仕様 片リード
入力電圧	DC24V ※別途電源トランスが必要です
消費電力	11 W/m ※赤のみ 8W/m
使用環境	屋内・屋外 ※水中使用不可、温泉使用不可
使用温度	−10℃～50℃
耐水性	耐塵防浸形／IP67(JIS C 0920)
最大曲半径	R30mm(光軸垂直方向) ※光軸水平方向への曲げは出来ません

耐塵防浸形 IP67*取得品
*IP67等級…耐じん性能を有し水深1mに30分間放置しても浸水しない

■品番体系

TL09-090A□□K
□□は色温度　22:2200K / 25:2500K
28:2800K / 30:3000K
35:3500K / 40:4000K
50:5000K

TL09-090A□XK
□は色　R:赤 / B:青

品番	色温度	全光束(lm/m)
TL09-090A50K	5000K	1320
TL09-090A40K	4000K	1350
TL09-090A35K	3500K	1270
TL09-090A30K	3000K	1080
TL09-090A28K	2800K	1070
TL09-090A25K	2500K	980
TL09-090A22K	2200K	610
TL09-090ARXK	赤	300
TL09-090ABXK	青	210

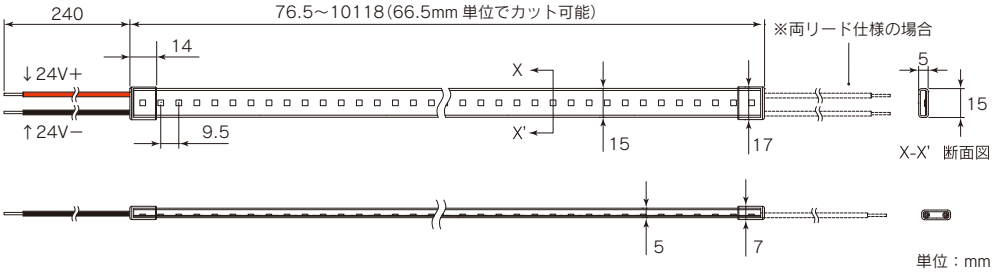

■樹脂直線チャンネル設置面

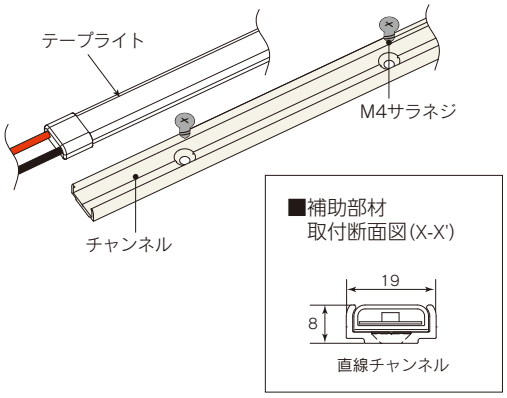

■固定具設置面

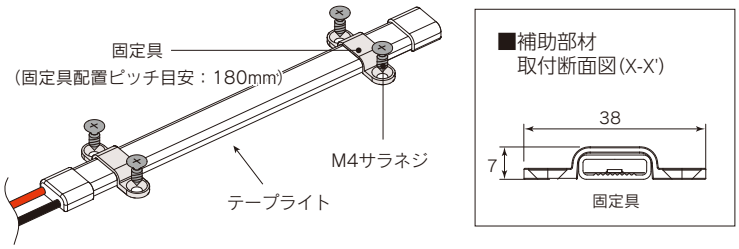

※製品の最小曲半径は、R30mm(光軸垂直方向)です。
光軸水平方向への曲げは出来ません。

■補助部材(オプション)

直線樹脂チャンネル
FJS00-22
材質:透明ポリカ(難燃)　長さ:1m

固定具
KATL-S
材質:透明ポリカ(難燃)　長さ:10mm
5個入　配置ピッチ目安:180mm
(注)固定具と直線チャンネルは、併用できません

端末処理キット
KTTL-C
接着剤(透明:10㎖)、
エンドキャップ4個入

■別売り製品に関しては各ページをご参照ください　□ 電源装置　90
□ 調光制御器　91-93

■価格表　TL09-090A□□K（2200K～5000K）

全長 (mm)	希望小売価格 (¥ 税抜)	全長 (mm)	希望小売価格 (¥ 税抜)	全長 (mm)	希望小売価格 (¥ 税抜)
76.5	1,700	3468	88,400	6859.5	175,100
143	3,400	3534.5	90,100	6926	176,800
209.5	5,100	3601	91,800	6992.5	178,500
276	6,800	3667.5	93,500	7059	180,200
342.5	8,500	3734	95,200	7125.5	181,900
409	10,200	3800.5	96,900	7192	183,600
475.5	11,900	3867	98,600	7258.5	185,300
542	13,600	3933.5	100,300	7325	187,000
608.5	15,300	4000	102,000	7391.5	188,700
675	17,000	4066.5	103,700	7458	190,400
741.5	18,700	4133	105,400	7524.5	192,100
808	20,400	4199.5	107,100	7591	193,800
874.5	22,100	4266	108,800	7657.5	195,500
941	23,800	4332.5	110,500	7724	197,200
1007.5	25,500	4399	112,200	7790.5	198,900
1074	27,200	4465.5	113,900	7857	200,600
1140.5	28,900	4532	115,600	7923.5	202,300
1207	30,600	4598.5	117,300	7990	204,000
1273.5	32,300	4665	119,000	8056.5	205,700
1340	34,000	4731.5	120,700	8123	207,400
1406.5	35,700	4798	122,400	8189.5	209,100
1473	37,400	4864.5	124,100	8256	210,800
1539.5	39,100	4931	125,800	8322.5	212,500
1606	40,800	4997.5	127,500	8389	214,200
1672.5	42,500	5064	129,200	8455.5	215,900
1739	44,200	5130.5	130,900	8522	217,600
1805.5	45,900	5197	132,600	8588.5	219,300
1872	47,600	5263.5	134,300	8655	221,000
1938.5	49,300	5330	136,000	8721.5	222,700
2005	51,000	5396.5	137,700	8788	224,400
2071.5	52,700	5463	139,400	8854.5	226,100
2138	54,400	5529.5	141,100	8921	227,800
2204.5	56,100	5596	142,800	8987.5	229,500
2271	57,800	5662.5	144,500	9054	231,200
2337.5	59,500	5729	146,200	9120.5	232,900
2404	61,200	5795.5	147,900	9187	234,600
2470.5	62,900	5862	149,600	9253.5	236,300
2537	64,600	5928.5	151,300	9320	238,000
2603.5	66,300	5995	153,000	9386.5	239,700
2670	68,000	6061.5	154,700	9453	241,400
2736.5	69,700	6128	156,400	9519.5	243,100
2803	71,400	6194.5	158,100	9586	244,800
2869.5	73,100	6261	159,800	9652.5	246,500
2936	74,800	6327.5	161,500	9719	248,200
3002.5	76,500	6394	163,200	9785.5	249,900
3069	78,200	6460.5	164,900	9852	251,600
3135.5	79,900	6527	166,600	9918.5	253,300
3202	81,600	6593.5	168,300	9985	255,000
3268.5	83,300	6660	170,000	10051.5	256,700
3335	85,000	6726.5	171,700	10118	258,400
3401.5	86,700	6793	173,400		

■価格表　TL09-090A□XK　単色カラー（赤 / 青）

全長 (mm)	希望小売価格 (¥ 税抜)	全長 (mm)	希望小売価格 (¥ 税抜)	全長 (mm)	希望小売価格 (¥ 税抜)
76.5	1,900	3468	98,800	6859.5	195,700
143	3,800	3534.5	100,700	6926	197,600
209.5	5,700	3601	102,600	6992.5	199,500
276	7,600	3667.5	104,500	7059	201,400
342.5	9,500	3734	106,400	7125.5	203,300
409	11,400	3800.5	108,300	7192	205,200
475.5	13,300	3867	110,200	7258.5	207,100
542	15,200	3933.5	112,100	7325	209,000
608.5	17,100	4000	114,000	7391.5	210,900
675	19,000	4066.5	115,900	7458	212,800
741.5	20,900	4133	117,800	7524.5	214,700
808	22,800	4199.5	119,700	7591	216,600
874.5	24,700	4266	121,600	7657.5	218,500
941	26,600	4332.5	123,500	7724	220,400
1007.5	28,500	4399	125,400	7790.5	222,300
1074	30,400	4465.5	127,300	7857	224,200
1140.5	32,300	4532	129,200	7923.5	226,100
1207	34,200	4598.5	131,100	7990	228,000
1273.5	36,100	4665	133,000	8056.5	229,900
1340	38,000	4731.5	134,900	8123	231,800
1406.5	39,900	4798	136,800	8189.5	233,700
1473	41,800	4864.5	138,700	8256	235,600
1539.5	43,700	4931	140,600	8322.5	237,500
1606	45,600	4997.5	142,500	8389	239,400
1672.5	47,500	5064	144,400	8455.5	241,300
1739	49,400	5130.5	146,300	8522	243,200
1805.5	51,300	5197	148,200	8588.5	245,100
1872	53,200	5263.5	150,100	8655	247,000
1938.5	55,100	5330	152,000	8721.5	248,900
2005	57,000	5396.5	153,900	8788	250,800
2071.5	58,900	5463	155,800	8854.5	252,700
2138	60,800	5529.5	157,700	8921	254,600
2204.5	62,700	5596	159,600	8987.5	256,500
2271	64,600	5662.5	161,500	9054	258,400
2337.5	66,500	5729	163,400	9120.5	260,300
2404	68,400	5795.5	165,300	9187	262,200
2470.5	70,300	5862	167,200	9253.5	264,100
2537	72,200	5928.5	169,100	9320	266,000
2603.5	74,100	5995	171,000	9386.5	267,900
2670	76,000	6061.5	172,900	9453	269,800
2736.5	77,900	6128	174,800	9519.5	271,700
2803	79,800	6194.5	176,700	9586	273,600
2869.5	81,700	6261	178,600	9652.5	275,500
2936	83,600	6327.5	180,500	9719	277,400
3002.5	85,500	6394	182,400	9785.5	279,300
3069	87,400	6460.5	184,300	9852	281,200
3135.5	89,300	6527	186,200	9918.5	283,100
3202	91,200	6593.5	188,100	9985	285,000
3268.5	93,100	6660	190,000	10051.5	286,900
3335	95,000	6726.5	191,900	10118	288,800
3401.5	96,900	6793	193,800		

補助部材（オプション）

製品名	品　番	希望小売価格 (¥ 税抜)
直線樹脂チャンネル	FJS00-22	2,000
固定具（1袋5個入）	KATL-S	800
端末処理キット（キャップ4個、接着材10㎖）	KTTL-C	3,000

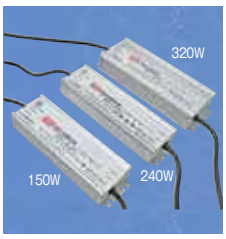

DC24V電源装置（MEAN WELL製）

品　番	出力電圧	接続可能m数	希望小売価格 (¥ 税抜)
HLG-60H-24	DC24V	3.8m / 赤のみ 5.2m迄	25,000
HLG-100H-24	DC24V	6.1m / 赤のみ 8.4m迄	30,000
HLG-150H-24	DC24V	9.5m / 赤のみ13.1m迄	37,500
HLG-240H-24	DC24V	15.2m / 赤のみ 21m迄	45,000
HLG-320H-24	DC24V	20.3m / 赤のみ 28m迄	55,000

TM09 テープライトインドア（9.5mmピッチ）

小城市まちなか市民交流プラザ「ゆめぷらっと小城」
Lighting design：株式会社 彌吉泉美照明デザイン
Photo：有限会社 ブリッツスタジオ　石井紀久
Light ：テープライトインドア 3000K

GOOD NATURE STATION（複合商業施設）1F
　MARKET[生鮮食品・加工食品・ワイン]
　ERUTAN「レストラン / バー」
Design：株式会社カフェ
Lighting design：LIME DESIGN
Photo：Nacása & Partners Inc.
Light ：スリットライト 2500K、テープライトインドア 2500K

TM09　テープライトインドア（9.5mmピッチ）

DC 24V　屋内　調光可

■仕様

品　名	テープライトインドア(9.5mmピッチ)
光源	発光ダイオード(LED)
外形寸法	W15(17)×H5(7)mm　(　)内はエンド部寸法
LED ピッチ	9.5mm
全光束	930～1430lm/m
指向角 2θ1/2	115°
筐体材質	シリコーンゴム
重量	70g/m
最大直列連結長さ	10.1m(10118mm)以内
電源リード線	シリコーンゴム電線 ※標準仕様 片リード
入力電圧	DC24 V ※別途電源トランスが必要です
消費電力	11W/m
使用環境	屋内専用
使用温度	−10℃～50℃
最大曲半径	R30mm(光軸垂直方法) ※光軸水平方向への曲げは出来ません

■品番体系

TM09-091A□□K

□□は色温度　20:2000K / 25:2500K / 27:2700K / 30:3000K
35:3500K / 40:4000K / 50:5000K

品番	色温度	全光束(lm/m)
TM09-091A50K	5000K	1430
TM09-091A40K	4000K	1430
TM09-091A35K	3500K	1410
TM09-091A30K	3000K	1390
TM09-091A27K	2700K	1300
TM09-091A25K	2500K	1090
TM09-091A20K	2000K	930

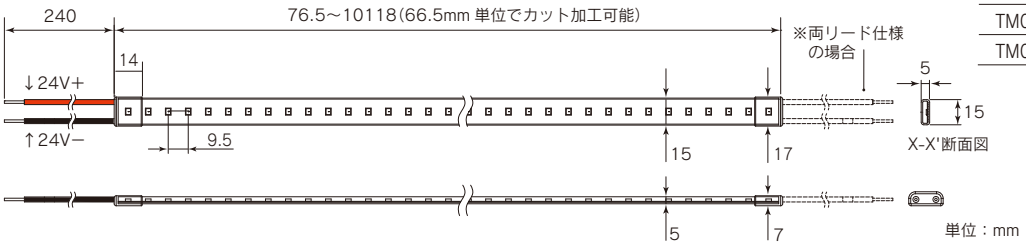

■樹脂直線チャンネル設置面

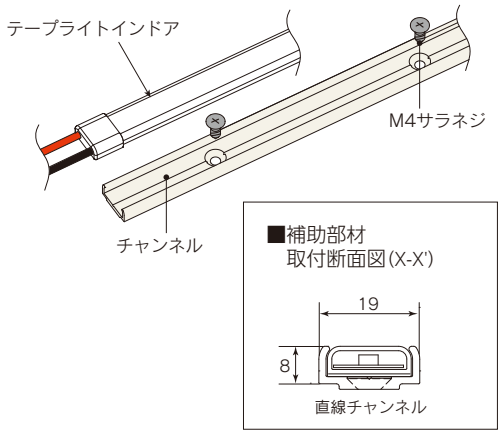

■固定具設置面

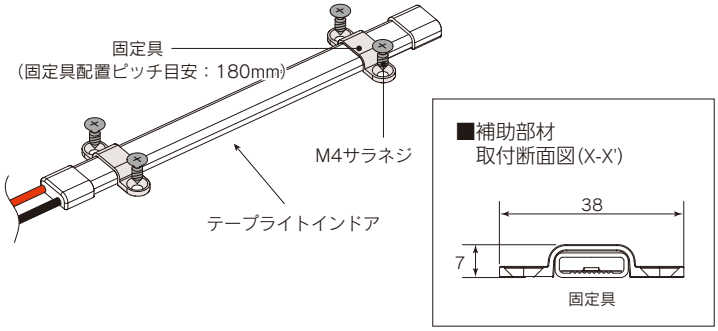

※製品は非防水仕様です。
水がかかる恐れがある場所への施工はしないでください。
故障、感電、火災の原因になります。

※製品の最小曲半径は、R30mm(光軸垂直方向)です。
光軸水平方向への曲げは出来ません。

■補助部材(オプション)

直線樹脂チャンネル
FJS00-22
材質:透明ポリカ(難燃)　長さ:1m

固定具
KATL-S
材質:透明ポリカ(難燃)　長さ:10mm
5個入　配置ピッチ目安:180mm
(注)固定具と直線チャンネルは、併用できません

端末処理キット
KTTL-C
接着剤(透明:10㎖)、
エンドキャップ4個入

■別売り製品に関しては各ページをご参照ください　□ 電源装置　90
□ 調光制御器　91-93

■価格表　TM09-091A□□K（2000K～5000K）

全長 (mm)	希望小売価格 (¥ 税抜)	全長 (mm)	希望小売価格 (¥ 税抜)	全長 (mm)	希望小売価格 (¥ 税抜)	全長 (mm)	希望小売価格 (¥ 税抜)
76.5	1,400	2603.5	54,600	5130.5	107,800	7657.5	161,000
143	2,800	2670	56,000	5197	109,200	7724	162,400
209.5	4,200	2736.5	57,400	5263.5	110,600	7790.5	163,800
276	5,600	2803	58,800	5330	112,000	7857	165,200
342.5	7,000	2869.5	60,200	5396.5	113,400	7923.5	166,600
409	8,400	2936	61,600	5463	114,800	7990	168,000
475.5	9,800	3002.5	63,000	5529.5	116,200	8056.5	169,400
542	11,200	3069	64,400	5596	117,600	8123	170,800
608.5	12,600	3135.5	65,800	5662.5	119,000	8189.5	172,200
675	14,000	3202	67,200	5729	120,400	8256	173,600
741.5	15,400	3268.5	68,600	5795.5	121,800	8322.5	175,000
808	16,800	3335	70,000	5862	123,200	8389	176,400
874.5	18,200	3401.5	71,400	5928.5	124,600	8455.5	177,800
941	19,600	3468	72,800	5995	126,000	8522	179,200
1007.5	21,000	3534.5	74,200	6061.5	127,400	8588.5	180,600
1074	22,400	3601	75,600	6128	128,800	8655	182,000
1140.5	23,800	3667.5	77,000	6194.5	130,200	8721.5	183,400
1207	25,200	3734	78,400	6261	131,600	8788	184,800
1273.5	26,600	3800.5	79,800	6327.5	133,000	8854.5	186,200
1340	28,000	3867	81,200	6394	134,400	8921	187,600
1406.5	29,400	3933.5	82,600	6460.5	135,800	8987.5	189,000
1473	30,800	4000	84,000	6527	137,200	9054	190,400
1539.5	32,200	4066.5	85,400	6593.5	138,600	9120.5	191,800
1606	33,600	4133	86,800	6660	140,000	9187	193,200
1672.5	35,000	4199.5	88,200	6726.5	141,400	9253.5	194,600
1739	36,400	4266	89,600	6793	142,800	9320	196,000
1805.5	37,800	4332.5	91,000	6859.5	144,200	9386.5	197,400
1872	39,200	4399	92,400	6926	145,600	9453	198,800
1938.5	40,600	4465.5	93,800	6992.5	147,000	9519.5	200,200
2005	42,000	4532	95,200	7059	148,400	9586	201,600
2071.5	43,400	4598.5	96,600	7125.5	149,800	9652.5	203,000
2138	44,800	4665	98,000	7192	151,200	9719	204,400
2204.5	46,200	4731.5	99,400	7258.5	152,600	9785.5	205,800
2271	47,600	4798	100,800	7325	154,000	9852	207,200
2337.5	49,000	4864.5	102,200	7391.5	155,400	9918.5	208,600
2404	50,400	4931	103,600	7458	156,800	9985	210,000
2470.5	51,800	4997.5	105,000	7524.5	158,200	10051.5	211,400
2537	53,200	5064	106,400	7591	159,600	10118	212,800

補助部材（オプション）

製品名	品　番	希望小売価格 (¥ 税抜)
直線樹脂チャンネル	FJS00-22	2,000
固定具（1袋5個入）	KATL-S	800
端末処理キット（キャップ4個、接着材10㎖）	KTTL-C	3,000

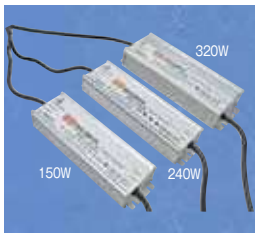

DC24V電源装置（MEAN WELL製）

品　番	出力電圧	接続可能m数	希望小売価格 (¥ 税抜)
HLG-60H-24	DC24V	3.8m 迄	25,000
HLG-100H-24	DC24V	6.1m 迄	30,000
HLG-150H-24	DC24V	9.5m 迄	37,500
HLG-240H-24	DC24V	15.2m 迄	45,000
HLG-320H-24	DC24V	20.3m 迄	55,000

テープライト形状で最大3150lm/m*

高い防水性能（耐塵防浸形／ IP67）　＊4000K

最大3150lm/mを超える さらに明るいテープライトを開発中（屋内・屋外使用可能）

堀田湯
Design：TAKr Architect & Associates (Ryuji Takenaka)
Lighting design：1LUX Inc. (Kenji Ito)
Photo：Nacása & Partners Inc.(Satoru Umetsu)
Light ：テープライトワイド 2800K

クアパーク長湯（大分県竹田市）
Design：株式会社 坂茂建設設計
Lighting design：岩井達弥光景デザイン
Photo：平井広行
Light ：テープライトワイド 3000K

TL08　テープライトワイド

DC 24V　屋内 屋外　IP67　調光可

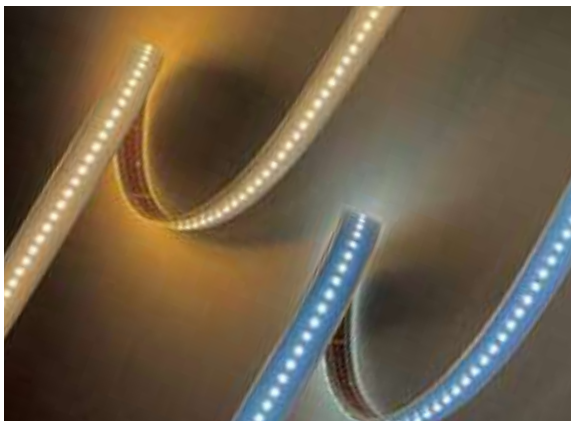

■仕様

品　名	テープライトワイド
光源	発光ダイオード(LED)
外形寸法	W28(31)×H8(12)mm　(　)内はエンド部寸法
LED ピッチ	8.6mm
全光束	2260～3150lm/m (2200K:930lm/m)
指向角 2θ1/2	120°
筐体材質	シリコーンゴム
重量	220g/m
最大直列連結長さ	5m(5050mm)以内
電源リード線	シリコーンゴム電線 ※標準仕様 片リード
入力電圧	DC24V ※別途電源トランスが必要
消費電力	28W/m
使用環境	屋内・屋外 ※水中使用不可、温泉使用不可
使用温度	−10℃～50℃
耐水性	耐塵防浸形／IP67(JIS C 0920)
最小曲半径	R60mm(光軸垂直方向) ※光軸水平方向への曲げは出来ません

耐塵防浸形 IP67*
*IP67等級…耐じん性能を有し水深1mに30分間放置しても浸水しない

■品番体系

TL08-090W□□K

□□は色温度　22:2200K / 25:2500K / 28:2800K / 30:3000K
35:3500K / 40:4000K / 50:5000K

品番	色温度	全光束(lm/m)
TL08-090W50K	5000K	3120
TL08-090W40K	4000K	3150
TL08-090W35K	3500K	2980
TL08-090W30K	3000K	2470
TL08-090W28K	2800K	2420
TL08-090W25K	2500K	2260
TL08-090W22K	2200K	930

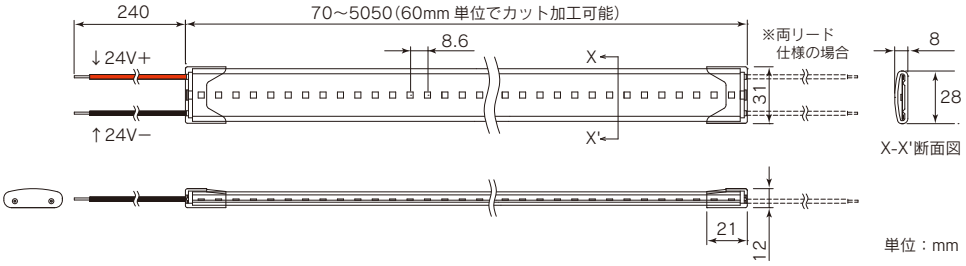

□調光ドライバ DR10(6A×2ch)を使用する場合の注意

1chあたりの最大接続の長さは、5050 mm以内で配線工事を行ってください。

□熱がこもる場所での設置上の注意

本製品の発熱により周囲温度が規定値を超える場合があり、
故障の原因となりますので、下記寸法を守ってください。
(注意) 密閉空間への設置は、周囲温度が規定値を超えるので使用出来ません。

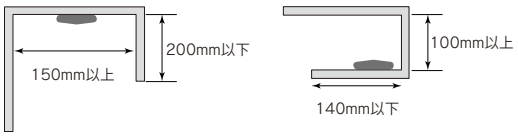

上記以外の設置パターンについては、弊社営業へご相談ください。

■補助部材 取付断面図(X-X')

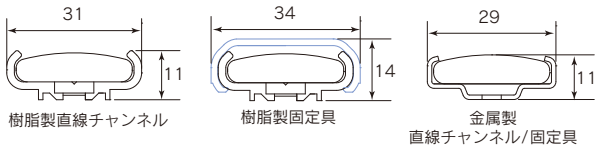

■補助部材(オプション)

樹脂製直線チャンネル
FJS00-TW
材質:透明ポリカ(難燃)
長さ:1m
樹脂製固定具
KATW-HJ
材質:透明ポリカ(難燃)
長さ:23mm
(上・下)各5個入

SUS製直線チャンネル
FAS00-TW
材質:ステンレス
長さ:1m
SUS製固定具
KATW-HA
材質:ステンレス
長さ:20mm
5個入

端末処理キット
KTTW-C
接着剤(透明:10㎖)、
エンドキャップ4個入

※密閉空間での使用はできません。
※製品の最小曲半径は、R60mm(光軸垂直方向)です。
光軸水平方向への曲げは出来ません。

■別売り製品に関しては各ページをご参照ください　□ 電源装置　90
□ 調光制御器　91-93

■価格表　TL08-090W□□K（2200K～5000K）

全長 (mm)	希望小売価格 (¥ 税抜)	全長 (mm)	希望小売価格 (¥ 税抜)	全長 (mm)	希望小売価格 (¥ 税抜)	全長 (mm)	希望小売価格 (¥ 税抜)
70	2,100	1330	46,200	2590	90,300	3850	134,400
130	4,200	1390	48,300	2650	92,400	3910	136,500
190	6,300	1450	50,400	2710	94,500	3970	138,600
250	8,400	1510	52,500	2770	96,600	4030	140,700
310	10,500	1570	54,600	2830	98,700	4090	142,800
370	12,600	1630	56,700	2890	100,800	4150	144,900
430	14,700	1690	58,800	2950	102,900	4210	147,000
490	16,800	1750	60,900	3010	105,000	4270	149,100
550	18,900	1810	63,000	3070	107,100	4330	151,200
610	21,000	1870	65,100	3130	109,200	4390	153,300
670	23,100	1930	67,200	3190	111,300	4450	155,400
730	25,200	1990	69,300	3250	113,400	4510	157,500
790	27,300	2050	71,400	3310	115,500	4570	159,600
850	29,400	2110	73,500	3370	117,600	4630	161,700
910	31,500	2170	75,600	3430	119,700	4690	163,800
970	33,600	2230	77,700	3490	121,800	4750	165,900
1030	35,700	2290	79,800	3550	123,900	4810	168,000
1090	37,800	2350	81,900	3610	126,000	4870	170,100
1150	39,900	2410	84,000	3670	128,100	4930	172,200
1210	42,000	2470	86,100	3730	130,200	4990	174,300
1270	44,100	2530	88,200	3790	132,300	5050	176,400

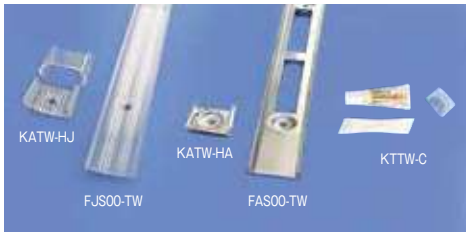

補助部材（オプション）

製品名	品番	希望小売価格 (¥ 税抜)
樹脂製直線チャンネル	FJS00-TW	2,400
樹脂製固定具（上下各5個入）	KATW-HJ	3,600
SUS製直線チャンネル	FAS00-TW	4,800
SUS製固定具（5個入）	KATW-HA	4,800
端末処理キット（キャップ4個　接着材10㎖）	KTTW-C	3,000

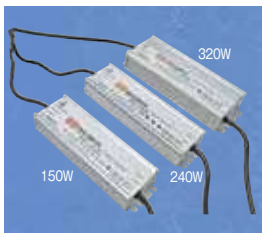

DC24V電源装置（MEAN WELL製）

品番	出力電圧	接続可能m数	希望小売価格 (¥ 税抜)
HLG-60H-24	DC24V	1m迄	25,000
HLG-100H-24	DC24V	2m迄	30,000
HLG-150H-24	DC24V	3m迄	37,500
HLG-240H-24	DC24V	6m迄	45,000
HLG-320H-24	DC24V	8m迄	55,000

TM08 テープライトワイドインドア

由布市ツーリストインフォメーションセンター（大分県由布市）
Design：株式会社 坂茂建築設計
Lighting design：岩井達弥光景デザイン
Photo ：平井広行
Light ：テープライトワイドインドア 3000K

TOKYO Whisky Library
Design：LINE-INC.
Lighting design：株式会社 On&Off
Light ：テープライトワイドインドア 2500K

くら寿司 浅草 ROX 店
Design：佐藤可士和 SAMURAI
Lighting design：On&Off inc.
Light　：テープライトワイドインドア

TM08　テープライトワイドインドア

DC 24V　屋内　調光可

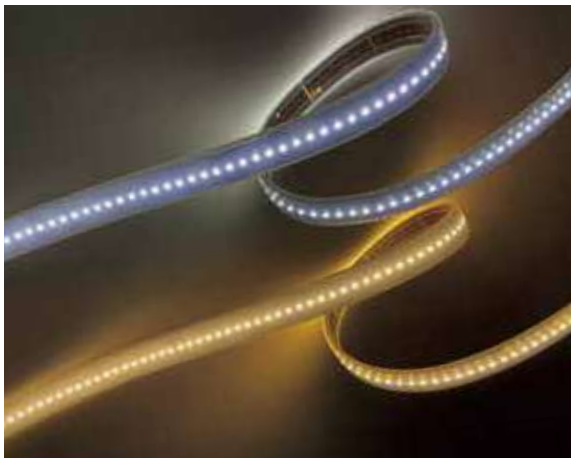

■仕様

品　名	テープライトワイドインドア
光源	発光ダイオード(LED)
外形寸法	W28(31)×H8(12)mm (　)内はエンド部寸法
LED ピッチ	8.6mm
全光束	2050～3290lm/m
指向角 2θ1/2	120°
筐体材質	シリコーンゴム
重量	180g/m
最大直列連結長さ	5m(5050mm)以内
電源リード線	シリコーンゴム電線 ※標準仕様 片リード
入力電圧	DC24V ※別途電源トランスが必要
消費電力	28W/m
使用環境	屋内専用
使用温度	−10℃～40℃
最小曲半径	R60mm(光軸垂直方向) ※光軸水平方向への曲げは出来ません

■品番体系

TM08-090W□□K

□□は色温度　20:2000K / 25:2500K / 28:2800K / 30:3000K
35:3500K / 40:4000K / 50:5000K

品番	色温度	全光束(lm/m)
TM08-090W50K	5000K	3290
TM08-090W40K	4000K	3250
TM08-090W35K	3500K	3250
TM08-090W30K	3000K	3230
TM08-090W28K	2800K	3000
TM08-090W25K	2500K	2350
TM08-090W20K	2000K	2050

最大3290lm/m (5000K)

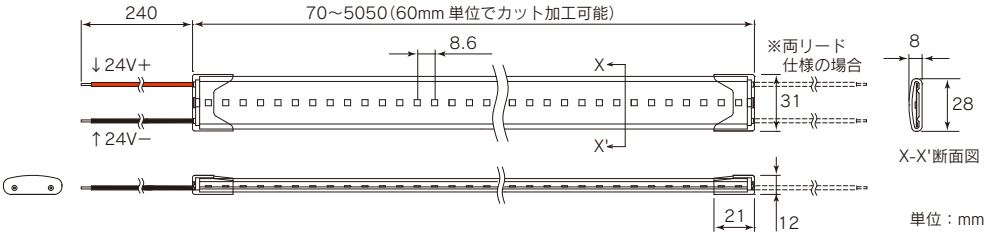

□調光ドライバ DR10(6A×2ch)を使用する場合の注意

1chあたりの最大接続の長さは、5050 mm以内で配線工事を行ってください。

□熱がこもる場所での設置上の注意

本製品の発熱により周囲温度が規定値を超える場合があり、
故障の原因となりますので、下記寸法を守ってください。
(注意) 密閉空間への設置は、周囲温度が規定値を超えるので使用は出来ません。

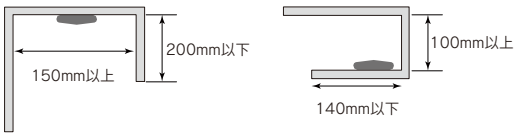

上記以外の設置パターンについては、弊社営業へご相談ください。

■補助部材 取付断面図(X-X')

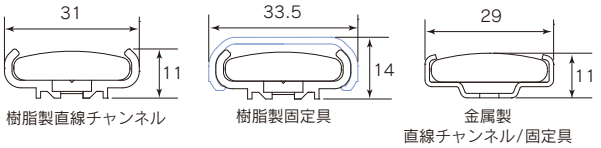

■補助部材(オプション)

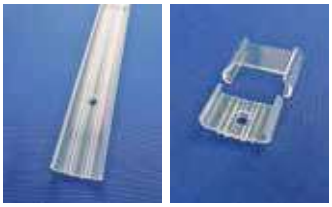

樹脂製直線チャンネル
FJS00-TW
材質:透明ポリカ(難燃)
長さ:1m
樹脂製固定具
KATW-HJ
材質:透明ポリカ(難燃)
長さ:23mm
(上・下)各5個入

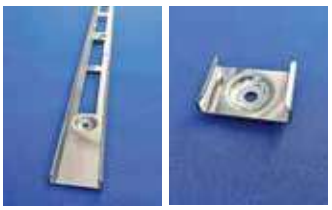

SUS製直線チャンネル
FAS00-TW
材質:ステンレス
長さ:1m
SUS製固定具
KATW-HA
材質:ステンレス
長さ:20mm
5個入

端末処理キット
KTTW-C
接着剤(透明:10㎖)、
エンドキャップ4個入

※密閉空間での使用はできません。
※製品の最小曲半径は、R60mm(光軸垂直方向)です。
光軸水平方向への曲げは出来ません。

■別売り製品に関しては各ページをご参照ください　□ 電源装置　90
□ 調光制御器　91-93

■価格表　TM08-090W□□K（2000K～5000K）

全長（mm）	希望小売価格（¥ 税抜）	全長（mm）	希望小売価格（¥ 税抜）	全長（mm）	希望小売価格（¥ 税抜）	全長（mm）	希望小売価格（¥ 税抜）
70	1,600	1330	35,200	2590	68,800	3850	102,400
130	3,200	1390	36,800	2650	70,400	3910	104,000
190	4,800	1450	38,400	2710	72,000	3970	105,600
250	6,400	1510	40,000	2770	73,600	4030	107,200
310	8,000	1570	41,600	2830	75,200	4090	108,800
370	9,600	1630	43,200	2890	76,800	4150	110,400
430	11,200	1690	44,800	2950	78,400	4210	112,000
490	12,800	1750	46,400	3010	80,000	4270	113,600
550	14,400	1810	48,000	3070	81,600	4330	115,200
610	16,000	1870	49,600	3130	83,200	4390	116,800
670	17,600	1930	51,200	3190	84,800	4450	118,400
730	19,200	1990	52,800	3250	86,400	4510	120,000
790	20,800	2050	54,400	3310	88,000	4570	121,600
850	22,400	2110	56,000	3370	89,600	4630	123,200
910	24,000	2170	57,600	3430	91,200	4690	124,800
970	25,600	2230	59,200	3490	92,800	4750	126,400
1030	27,200	2290	60,800	3550	94,400	4810	128,000
1090	28,800	2350	62,400	3610	96,000	4870	129,600
1150	30,400	2410	64,000	3670	97,600	4930	131,200
1210	32,000	2470	65,600	3730	99,200	4990	132,800
1270	33,600	2530	67,200	3790	100,800	5050	134,400

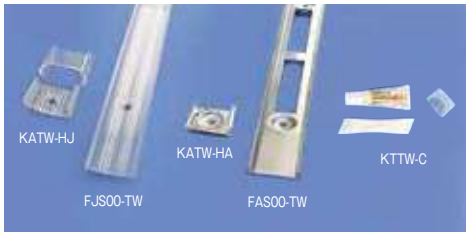

補助部材（オプション）

製品名	品番	希望小売価格（¥ 税抜）
樹脂製直線チャンネル	FJS00-TW	2,400
樹脂製固定具（上下各5個入）	KATW-HJ	3,600
SUS製直線チャンネル	FAS00-TW	4,800
SUS製固定具（5個入）	KATW-HA	4,800
端末処理キット（キャップ4個　接着材10㎖）	KTTW-C	3,000

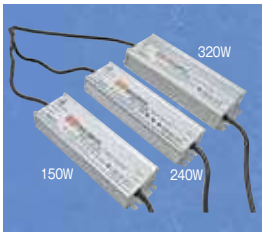

DC24V電源装置（MEAN WELL製）

品番	出力電圧	接続可能m数	希望小売価格（¥ 税抜）
HLG-60H-24	DC24V	1m迄	25,000
HLG-100H-24	DC24V	2m迄	30,000
HLG-150H-24	DC24V	3m迄	37,500
HLG-240H-24	DC24V	6m迄	45,000
HLG-320H-24	DC24V	8m迄	55,000

TL09MP　防湿形テープライト（9.5mmピッチ） UPDATE

DC 24V　屋内 屋外　IP67 MP　調光可

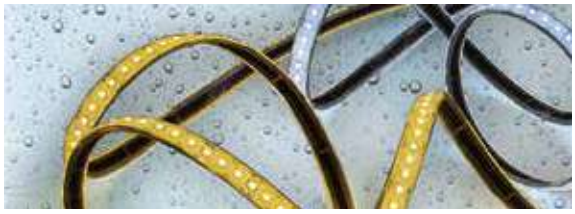

■仕様

品　名	防湿形テープライト(9.5mmピッチ)
光源	発光ダイオード(LED)
外形寸法	W15(20)×H5(9.5)mm（　）内はエンド部寸法　※端部寸法除く
LED ピッチ	9.5 mm
全光束	2200K：610lm/m、2500K～5000K：980lm/m～1350lm/m
指向角 2θ1/2	115°
筐体材質	シリコーンゴム
重量	130g/m（＋ケーブル 150g）
最大直列連結長さ	5m(5074mm)以内
電源リード線	キャブタイヤケーブル 3m 付（灯具に接続済み）※標準仕様片リード
入力電圧	DC 24V ※別途電源トランスが必要です
消費電力	11W/m
使用環境	屋内・屋外 ※水中使用不可、温泉使用不可(IP67MP 耐塵防浸形＋防湿形)
使用温度	5℃～35℃
防水／防湿性	IP67MP（JIS C 0920）
最大曲半径	R30 mm(光軸垂直方向) ※光軸水平方向への曲げは出来ません
備考	サウナ等、常時高温多湿環境下では使用出来ません

※その他単色カラーとして、赤・青色が特注対応可能です。
弊社営業までご相談ください。

品番	色温度	全光束(lm/m)
TL09-090A50K-MP	5000K	1320
TL09-090A40K-MP	4000K	1350
TL09-090A35K-MP	3500K	1270
TL09-090A30K-MP	3000K	1080
TL09-090A28K-MP	2800K	1070
TL09-090A25K-MP	2500K	980
TL09-090A22K-MP	2200K	610

■品番体系

TL09-090A□□K-MP

□□は色温度　22：2200K / 25：2500K / 28：2800K / 30：3000K
35：3500K / 40：4000K / 50：5000K

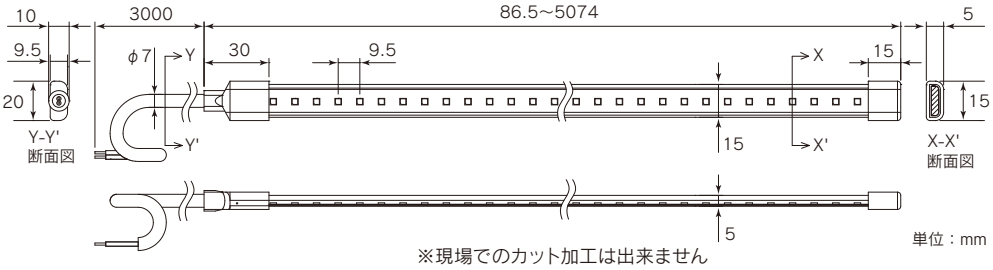

※現場でのカット加工は出来ません

■樹脂直線チャンネル設置面

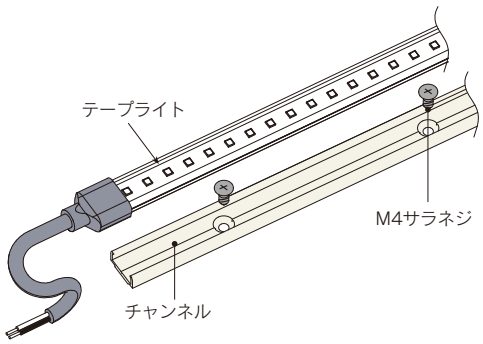

■補助部材
取付断面図(X-X')

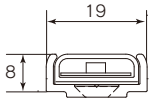

■固定具設置面

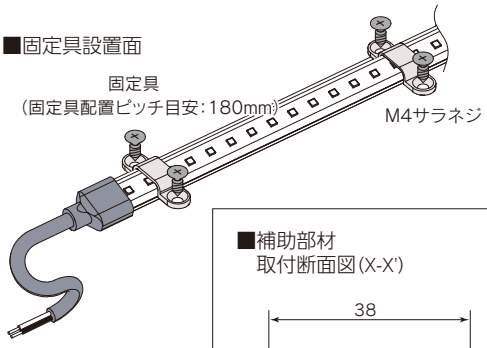

■補助部材
取付断面図(X-X')

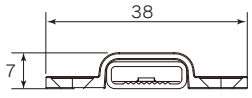

■補助部材(オプション)

直線樹脂チャンネル
FJS00-22
材質：透明ポリカ(難燃)　長さ：1m

固定具
KATL-S
材質：透明ポリカ(難燃)　長さ：10mm
5個入　配置ピッチ目安：180mm
(注)固定具と直線チャンネルは、併用できません

※製品の最小曲半径は、R30mm(光軸垂直方向)です。
光軸水平方向への曲げは出来ません。

■別売り製品に関しては各ページをご参照ください　□ 電源装置　90
□ 調光制御器　91-93

■価格表　TL09-090A□□K-MP（2200K～5000K）

全長 (mm)	希望小売価格 (¥ 税抜)	全長 (mm)	希望小売価格 (¥ 税抜)	全長 (mm)	希望小売価格 (¥ 税抜)	全長 (mm)	希望小売価格 (¥ 税抜)
86.5	2,100	1350	42,000	2613.5	81,900	3877	121,800
153	4,200	1416.5	44,100	2680	84,000	3943.5	123,900
219.5	6,300	1483	46,200	2746.5	86,100	4010	126,000
286	8,400	1549.5	48,300	2813	88,200	4076.5	128,100
352.5	10,500	1616	50,400	2879.5	90,300	4143	130,200
419	12,600	1682.5	52,500	2946	92,400	4209.5	132,300
485.5	14,700	1749	54,600	3012.5	94,500	4276	134,400
552	16,800	1815.5	56,700	3079	96,600	4342.5	136,500
618.5	18,900	1882	58,800	3145.5	98,700	4409	138,600
685	21,000	1948.5	60,900	3212	100,800	4475.5	140,700
751.5	23,100	2015	63,000	3278.5	102,900	4542	142,800
818	25,200	2081.5	65,100	3345	105,000	4608.5	144,900
884.5	27,300	2148	67,200	3411.5	107,100	4675	147,000
951	29,400	2214.5	69,300	3478	109,200	4741.5	149,100
1017.5	31,500	2281	71,400	3544.5	111,300	4808	151,200
1084	33,600	2347.5	73,500	3611	113,400	4874.5	153,300
1150.5	35,700	2414	75,600	3677.5	115,500	4941	155,400
1217	37,800	2480.5	77,700	3744	117,600	5007.5	157,500
1283.5	39,900	2547	79,800	3810.5	119,700	5074	159,600

補助部材（オプション）

製品名	品　番	希望小売価格 (¥ 税抜)
直線樹脂チャンネル	FJS00-22	2,000
固定具（1袋5個入）	KATL-S	800

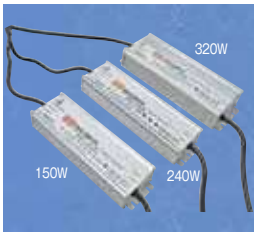

DC24V電源装置（MEAN WELL製）

品　番	出力電圧	接続可能m数	希望小売価格 (¥ 税抜)
HLG-60H-24	DC24V	3.8m 迄	25,000
HLG-100H-24	DC24V	6.1m 迄	30,000
HLG-150H-24	DC24V	9.5m 迄	37,500
HLG-240H-24	DC24V	15.2m 迄	45,000
HLG-320H-24	DC24V	20.3m 迄	55,000

AKADAMA BLD.
Lighting Design : コイズミ照明株式会社
Light ：フルカラーテープライトディフューザー (RGB)

臥煙 -香黒-
Design and Construction : テナント工房（株式会社匠工房 店舗事業部）
Lighting design：株式会社マスターデザイン
Light ：シリコンライトαディフューザーフルカラー

TL10AM　フルカラーテープライト（RGBW/RGB）

DC 24V　屋内 屋外　IP67　調光可

■仕様

品　名		フルカラーテープライト(RGBW/RGB)
光源		発光ダイオード(LED)
発光色		RGBW：赤・緑・青・2800K or 5000K およびそれらの合成色
		RGB：赤・緑・青　およびそれらの合成色
外形寸法		W15(18)×H5(9) mm（　）内はエンド部寸法
LED ピッチ		10 mm
全光束	RGBW	赤：140lm/m　緑：270lm/m　青：60lm/m 5000K：500lm/m　2800K：420lm/m
	RGB	赤：140lm/m　緑：270lm/m　青：60lm/m
指向角 2θ1/2		115°
筐体材質		シリコーンゴム
重量		115 g/m
最大直列連結長さ		10.1m(5050mm×2 本)以内
電源リード線		シリコーンゴム電線 ※標準仕様 片リード
入力電圧		DC24V ※別途電源トランスが必要です
消費電力		15W/m(RGBW)　10W/m(RGB)
使用環境		屋内・屋外 ※水中使用不可、温泉使用不可
使用温度		−10℃～50℃
耐水性		耐塵防浸形／IP67
最大曲角度		R30 mm(光軸垂直方向) ※光軸水平方向への曲げは出来ません

※専用ドライバ及びコントローラは、弊社営業までご相談ください。

耐塵防浸形 IP67*
*IP67等級…耐じん性能を有し水深1mに
30分間放置しても浸水しない

品番	色温度
TL10-090AM50K	RGBW(W=5000K)
TL10-090AM28K	RGBW(W=2800K)
TL10-090AM	RGB

■品番体系

TL10-090AM□□K

M□□は色温度　M50K：RGBW(W=5000K)
M28K：RGBW(W=2800K)
M：RGB

動画はこちら↑

※図面はRGBWタイプです

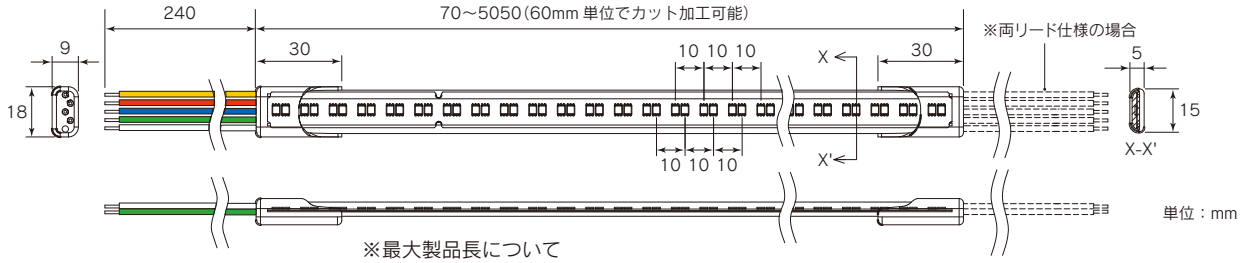

※最大製品長について
特注で灯具長5110mm～10090mmまで対応可能
営業までお問い合わせください。

■樹脂直線チャンネル設置面

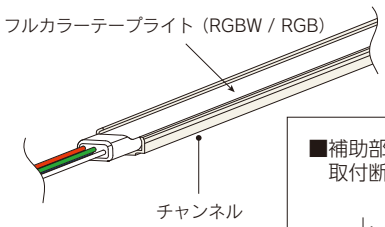

■補助部材
取付断面図(X-X')

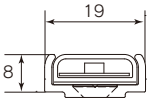

直線チャンネル

■固定具設置面

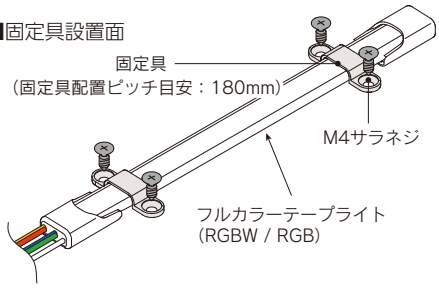

■補助部材 取付断面図(X-X')

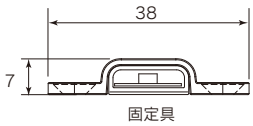

固定具

※製品の最小曲半径は、R30mm(光軸垂直方向)です。
光軸水平方向への曲げは出来ません。

■補助部材(オプション)

直線樹脂チャンネル
FJS00-22
材質：透明ポリカ(難燃)　長さ：1m

固定具
KATL-S
材質：透明ポリカ(難燃)　長さ：10mm
5個入　配置ピッチ目安：180mm
(注)固定具と直線チャンネルは、併用できません

端末処理キット
KTFT-C
接着剤(透明：10㎖)、
エンドキャップ4個入

■別売り製品に関しては各ページをご参照ください　□ 電源装置　90
□ 調光制御器　91-93

■配線に関しては各ページをご参照ください　94-95

TL10DM　フルカラーテープライトディフューザー（RGBW/RGB）

DC 24V　屋内 屋外　IP67　調光可

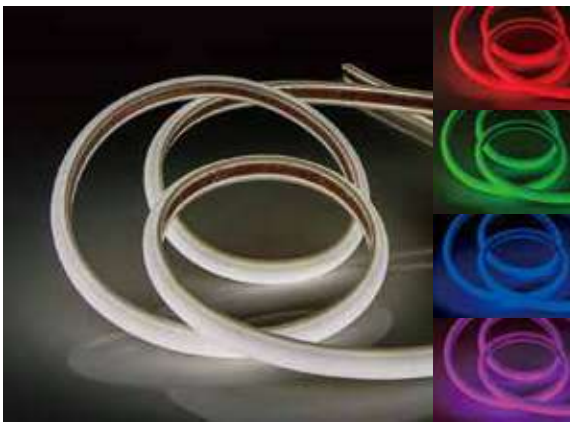

■仕様

品　名		フルカラーテープライトディフューザー(RGBW/RGB)
光源		発光ダイオード(LED)
発光色		RGBW：赤・緑・青・2800K or 5000K　およびそれらの合成色
		RGB ： 赤・緑・青　およびそれらの合成色
外形寸法		W28(25)×H17(22)mm　(　)内はエンド部寸法
LED ピッチ		10 mm
全光束	RGBW	赤：110lm/m　緑：250lm/m　青：40lm/m 5000K：410lm/m　2800K：340lm/m
	RGB	赤：110lm/m、緑：250lm/m、青：40lm/m
指向角 2θ1/2		180°
筐体材質		光拡散材入シリコーンゴム
重量		300 g/m
最大直列連結長さ		10.1m(5050mm×2 本)以内
電源リード線		シリコーンゴム電線 ※標準仕様 片リード
入力電圧		DC24V ※別途電源トランスが必要です
消費電力		15 W/m (RGBW)　10 W/m (RGB)
使用環境		屋内・屋外 ※水中使用不可、温泉使用不可
使用温度		−10℃～50℃
耐水性		耐塵防浸形／IP67(JIS C 0920)
最小曲半径		R150mm(光軸垂直方向) ※光軸水平方向への曲げは出来ません

※専用ドライバ及びコントローラは、弊社営業までご相談ください

耐塵防浸形 IP67*
*IP67等級…耐じん性能を有し水深1mに30分間放置しても浸水しない

品番	色温度
TL10-090DM50K	RGBW(W=5000K)
TL10-090DM28K	RGBW(W=2800K)
TL10-090DM	RGB

■品番体系

TL10-090DM□□K

M□□は色温度　M50K：RGBW(W=5000K)
M28K：RGBW(W=2800K)
M：RGB

動画はこちら↑

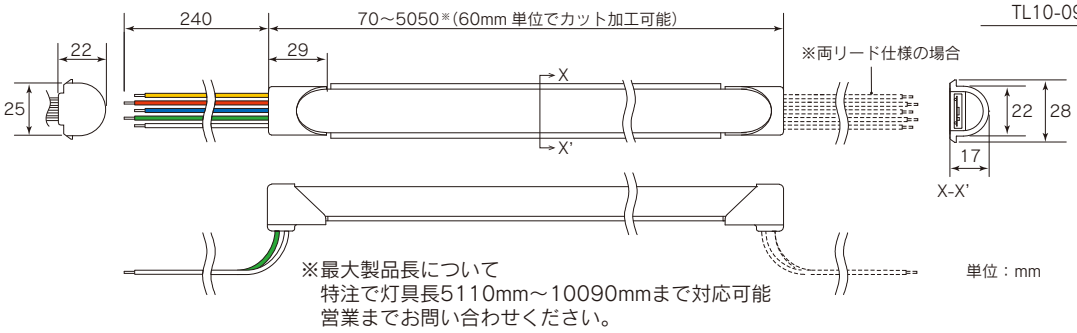

※最大製品長について
特注で灯具長5110mm～10090mmまで対応可能
営業までお問い合わせください。

■取付図(直線チャンネルの場合)

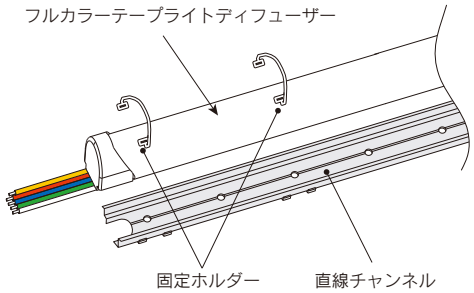

※直線チャンネルは、取付面の材質に応じたネジで固定してください。

■補助部材
取付断面図(X-X')

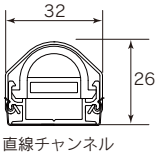

※設置の際必要なスペースとして幅32mmに対し、左右共に各10mmずつ空けてください。

■補助部材(オプション)

直線アルミチャンネル
FAS00-11TD
材質：アルミ
長さ：1m
バネ3個入

固定具
KATD-HA
材質：アルミ
長さ：36mm
固定具、バネ/各5個入

端末処理キット
KTTLD-C
接着剤(透明：10㎖)、
エンドキャップ4個入

※製品の最小曲半径は、R150mm(光軸垂直方向)です。
※光軸水平方向への曲げは出来ません

■別売り製品に関しては各ページをご参照ください　□ 電源装置　90
□ 調光制御器　91-93

■配線に関しては各ページをご参照ください　94-95

GLF　シリコンライトαフルカラー（RGB） UPDATE

DC 24V　屋内 屋外　IP67　調光可

■仕様

品　名	シリコンライトαフルカラー（RGB）
光源	発光ダイオード（LED）
発光色	赤・緑・青およびそれらの合成色
外形寸法	W11（14）×H18（21）mm（　）内はエンド部寸法
LED ピッチ	9.5mm
全光束	赤：110lm/m　緑：230lm/m　青 40lm/m
指向角 2θ1/2	120°
筐体材質	シリコーンゴム
重量	180g/m
最大直列連結長さ	10.1m（5026mm×2 本）以内
電源リード線	シリコーンゴム電線 ※標準仕様 片リード
入力電圧	DC24V ※別途電源トランスが必要です
消費電力	10W/m
使用環境	屋内・屋外　※水中使用不可、温泉使用不可
使用温度	−10℃～50℃
耐水性	耐塵防浸形／IP67（JIS C 0920）
最大曲角度	R60mm（光軸水平方向）※光軸垂直方向への曲げはできません

耐塵防浸形 IP67*
*IP67等級…耐じん性能を有し水深1mに30分間放置しても浸水しない

■品番体系
GL-F

動画はこちら↑

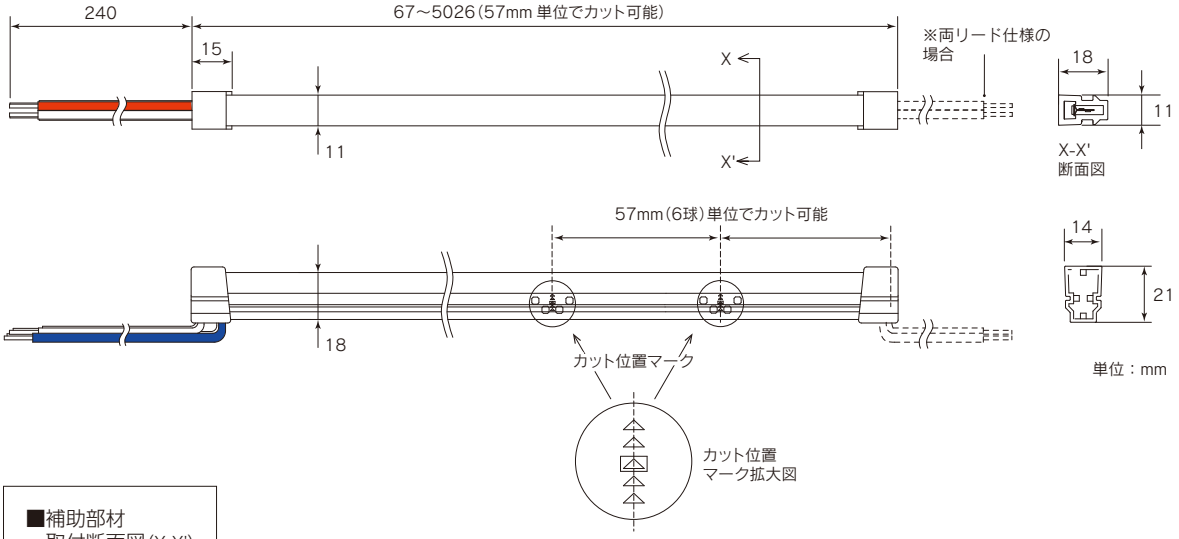

■補助部材
取付断面図（X-X'）

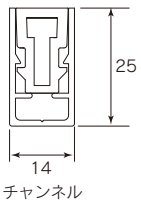

■補助部材（オプション）

直線アルミチャンネル
FAS00-01GD
材質：アルミ
長さ：1m

曲線アルミチャンネル
FAC20-01GD
材質：アルミ
長さ：1m

端末処理キット
KTGL2-C
接着剤（透明：10㎖）、
エンドキャップ4個入

※製品の最小曲半径は、R60mm（光軸水平方向）です。
光軸垂直方向への曲げは出来ません。

■別売り製品に関しては各ページをご参照ください　□ 電源装置　90
□ 調光制御器　91-93

■配線に関しては各ページをご参照ください　94-95

GLDF　シリコンライトαディフューザーフルカラー（RGB）

DC 24V　屋内 屋外　IP67　調光可

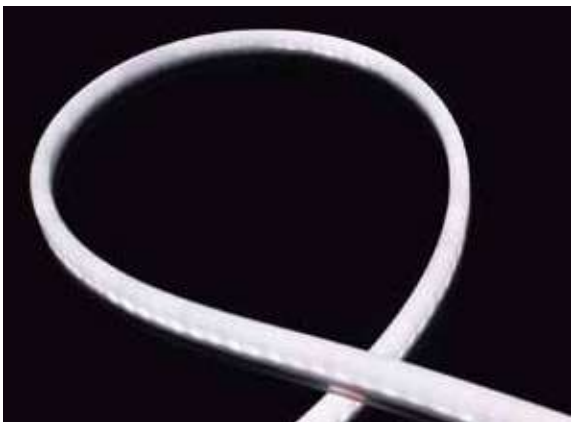

■仕様

品　名	シリコンライトαディフューザーフルカラー(RGB)
光源	発光ダイオード(LED)
発光色	赤緑青およびそれらの合成色
外形寸法	W11(14)×H26(29)mm（　）内はエンド部寸法
LED ピッチ	9.5 mm
全光束	赤：80lm/m　緑：180lm/m　青：30lm/m
指向角 2θ1/2	205°
筐体材質	光拡散材入シリコーンゴム
重量	250g/m
最大直列連結長さ	10.1m(5026mm×2 本)以内
電源リード線	シリコーン被膜線 ※標準仕様 片リード
入力電圧	DC24V ※別途電源トランスが必要です
消費電力	10 W/m
使用環境	屋内・屋外 ※水中使用不可、温泉使用不可
使用温度	−10℃～50℃
耐水性	耐塵防浸形／IP67(JIS C 0920)
最小曲半径	R60mm(光軸水平方向) ※光軸垂直方向への曲げは出来ません

耐塵防浸形 IP67*

*IP67等級…耐じん性能を有し水深1mに30分間放置しても浸水しない

■品番体系

GLD-F

動画はこちら↑

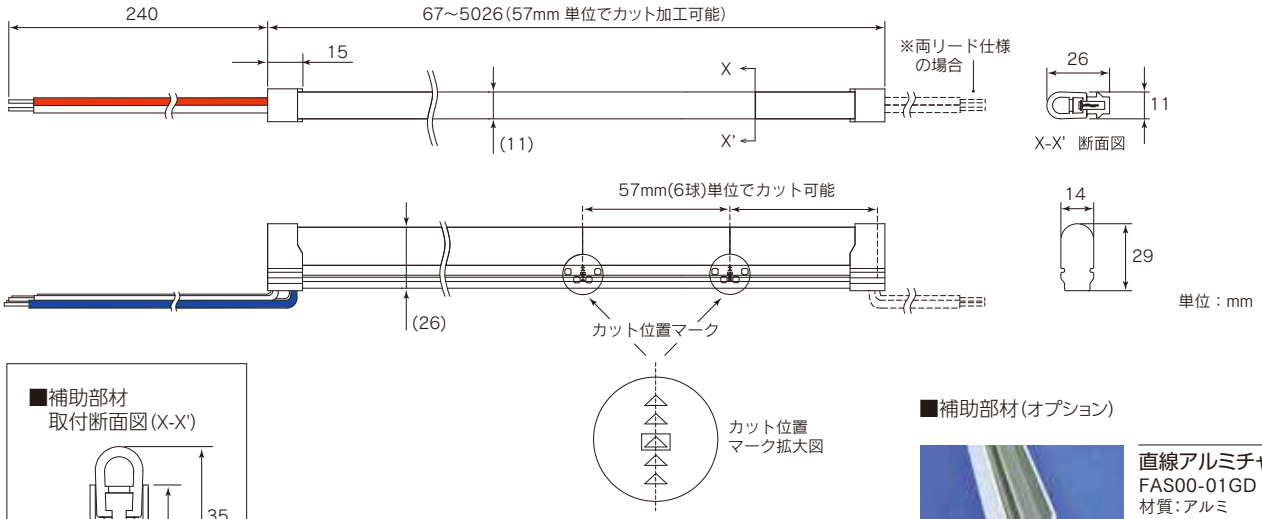

■補助部材
取付断面図(X-X')

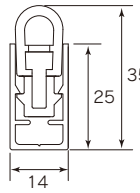

チャンネル

※製品の最小曲半径は、R60mm(光軸水平方向)です。
光軸垂直方向への曲げは出来ません。

■補助部材(オプション)

直線アルミチャンネル
FAS00-01GD
材質：アルミ
長さ：1m

曲線アルミチャンネル
FAC20-01GD
材質：アルミ
長さ：1m

端末処理キット
KTGD2-C
接着剤(透明：10㎖)、
エンドキャップ4個入

■別売り製品に関しては各ページをご参照ください　□ 電源装置　90
□ 調光制御器　91-93

■配線に関しては各ページをご参照ください　94-95

GLD　シリコンライトαディフューザー（9.5mmピッチ）

なら歴史芸術文化村
Design：株式会社大建設計
Lighting design：株式会社ライズ
Light　：シリコンライトαディフューザー 3000K,　シリコンβディフューザー 3000K

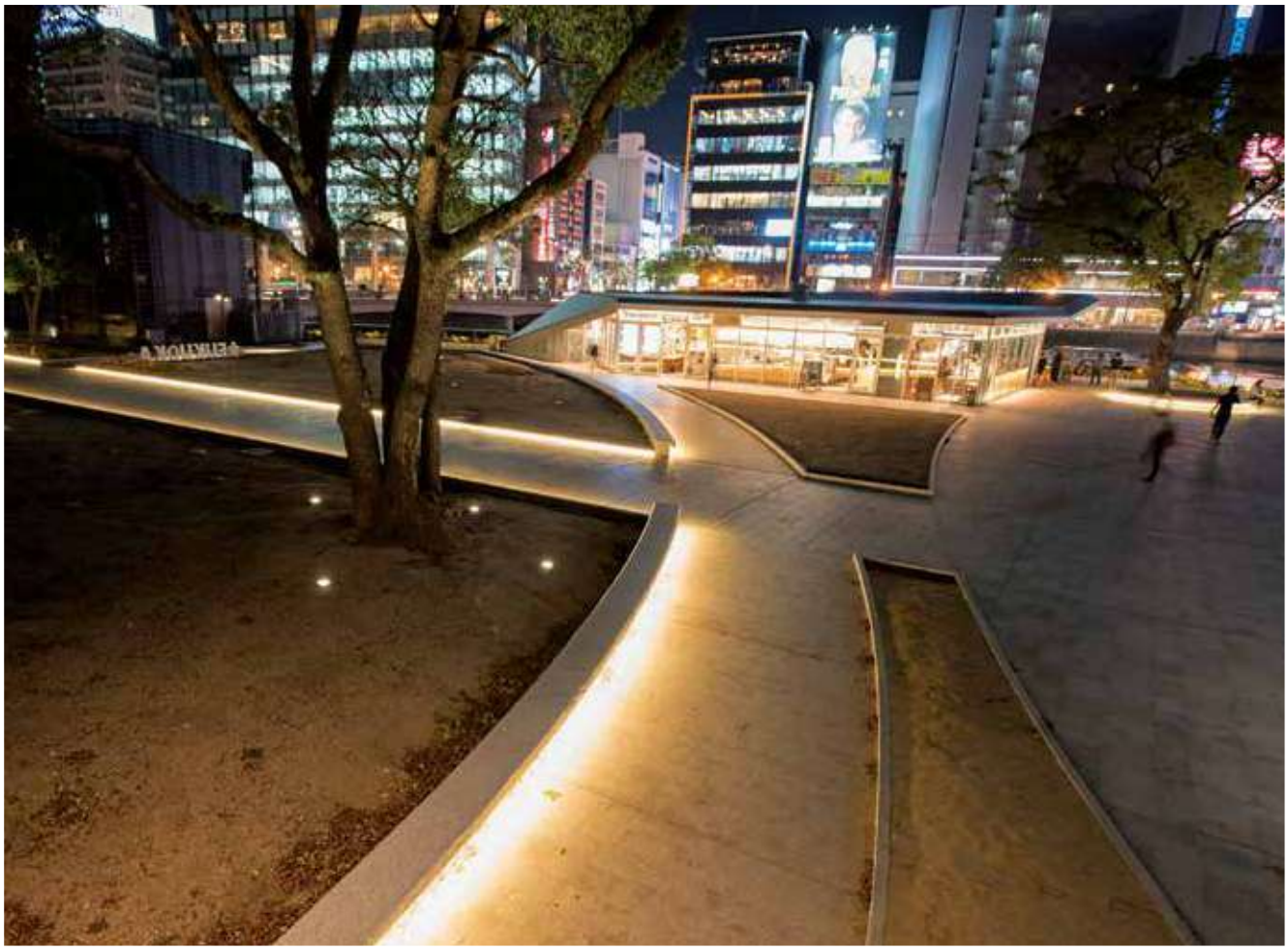

旧福岡県公会堂貴賓館及び天神中央公園西中洲エリア
Owner：福岡県
Lighting design：株式会社松下美紀照明設計事務所
株式会社 YAMAGIWA（照明協力）
Photo：大川孔三
Light ：シリコンライトα ディフューザー 2800K

GLD　シリコンライトαディフューザー（9.5mmピッチ）

DC 24V　屋内 屋外　IP67　調光可

■仕様

品　名	シリコンライトαディフューザー(9.5mmピッチ)
光源	発光ダイオード(LED)
外形寸法	W11(14)×H26(29)mm　(　)内はエンド部寸法
LED ピッチ	9.5mm
全光束	560～750 lm/m (2200K:280 lm/m)
	赤:210lm/m　青:110lm/m
指向角 2θ1/2	205°
筐体材質	光拡散材入シリコーンゴム
重量	250g/m
最大直列連結長さ	10.1m(5064mm×2本)以内
電源リード線	シリコーン被膜線 ※標準仕様 片リード
入力電圧	DC24V ※別途電源トランスが必要です
消費電力	10 W/m ※赤のみ 8 W/m
使用環境	屋内・屋外 ※水中使用不可、温泉使用不可
使用温度	−10℃～50℃
耐水性	耐塵防浸形／IP67
最小曲半径	R60mm(光軸水平方向) 光軸垂直方向への曲げは出来ません

耐塵防浸形 IP67*

*IP67等級…耐じん性能を有し水深1mに
30分間放置しても浸水しない

品番	色温度	全光束(lm/m)
GLD-50K	5000K	690
GLD-40K	4000K	750
GLD-35K	3500K	730
GLD-30K	3000K	590
GLD-28K	2800K	570
GLD-25K	2500K	560
GLD-22K	2200K	280
GLD-R	赤	210
GLD-B	青	110

■品番体系

GLD-□□K

□□は色温度　22:2200K / 25:2500K
28:2800K / 30:3000K
35:3500K / 40:4000K
50:5000K

GLD-□

□は色　R:赤 / B:青

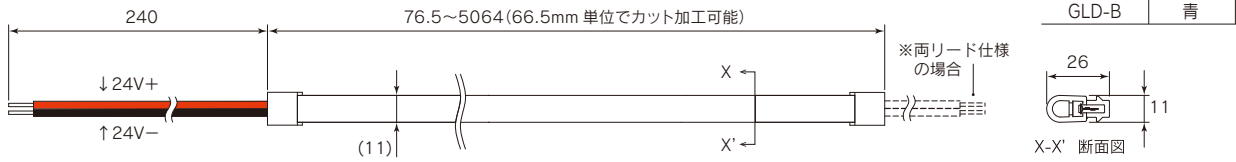

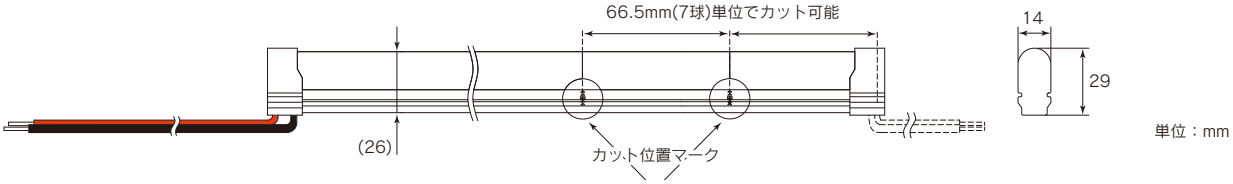

単位：mm

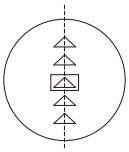

カット位置
マーク拡大図

■補助部材
取付断面図(X-X')

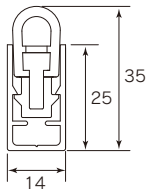

チャンネル

■補助部材(オプション)

直線アルミチャンネル
FAS00-01GD
材質:アルミ
長さ:1m

曲線アルミチャンネル
FAC20-01GD
材質:アルミ
長さ:1m

端末処理キット
KTGD2-C
接着剤(透明:10㎖)、
エンドキャップ4個入

※製品の最小曲半径は、R60mm(光軸水平方向)です。
光軸垂直方向への曲げは出来ません。

■別売り製品に関しては各ページをご参照ください　□ 電源装置　90
□ 調光制御器　91-93

■価格表　GLD-□□K（2200K～5000K）

全長 (mm)	希望小売価格 (¥ 税抜)	全長 (mm)	希望小売価格 (¥ 税抜)
76.5	2,200	2603.5	85,800
143	4,400	2670	88,000
209.5	6,600	2736.5	90,200
276	8,800	2803	92,400
342.5	11,000	2869.5	94,600
409	13,200	2936	96,800
475.5	15,400	3002.5	99,000
542	17,600	3069	101,200
608.5	19,800	3135.5	103,400
675	22,000	3202	105,600
741.5	24,200	3268.5	107,800
808	26,400	3335	110,000
874.5	28,600	3401.5	112,200
941	30,800	3468	114,400
1007.5	33,000	3534.5	116,600
1074	35,200	3601	118,800
1140.5	37,400	3667.5	121,000
1207	39,600	3734	123,200
1273.5	41,800	3800.5	125,400
1340	44,000	3867	127,600
1406.5	46,200	3933.5	129,800
1473	48,400	4000	132,000
1539.5	50,600	4066.5	134,200
1606	52,800	4133	136,400
1672.5	55,000	4199.5	138,600
1739	57,200	4266	140,800
1805.5	59,400	4332.5	143,000
1872	61,600	4399	145,200
1938.5	63,800	4465.5	147,400
2005	66,000	4532	149,600
2071.5	68,200	4598.5	151,800
2138	70,400	4665	154,000
2204.5	72,600	4731.5	156,200
2271	74,800	4798	158,400
2337.5	77,000	4864.5	160,600
2404	79,200	4931	162,800
2470.5	81,400	4997.5	165,000
2537	83,600	5064	167,200

■価格表　GLD-□　単色カラー（赤 / 青）

全長 (mm)	希望小売価格 (¥ 税抜)	全長 (mm)	希望小売価格 (¥ 税抜)
76.5	2,400	2603.5	93,600
143	4,800	2670	96,000
209.5	7,200	2736.5	98,400
276	9,600	2803	100,800
342.5	12,000	2869.5	103,200
409	14,400	2936	105,600
475.5	16,800	3002.5	108,000
542	19,200	3069	110,400
608.5	21,600	3135.5	112,800
675	24,000	3202	115,200
741.5	26,400	3268.5	117,600
808	28,800	3335	120,000
874.5	31,200	3401.5	122,400
941	33,600	3468	124,800
1007.5	36,000	3534.5	127,200
1074	38,400	3601	129,600
1140.5	40,800	3667.5	132,000
1207	43,200	3734	134,400
1273.5	45,600	3800.5	136,800
1340	48,000	3867	139,200
1406.5	50,400	3933.5	141,600
1473	52,800	4000	144,000
1539.5	55,200	4066.5	146,400
1606	57,600	4133	148,800
1672.5	60,000	4199.5	151,200
1739	62,400	4266	153,600
1805.5	64,800	4332.5	156,000
1872	67,200	4399	158,400
1938.5	69,600	4465.5	160,800
2005	72,000	4532	163,200
2071.5	74,400	4598.5	165,600
2138	76,800	4665	168,000
2204.5	79,200	4731.5	170,400
2271	81,600	4798	172,800
2337.5	84,000	4864.5	175,200
2404	86,400	4931	177,600
2470.5	88,800	4997.5	180,000
2537	91,200	5064	182,400

補助部材（オプション）

製品名	品　番	希望小売価格 (¥ 税抜)
直線アルミチャンネル	FAS00-01GD	3,600
曲線アルミチャンネル	FAC20-01GD	5,000
端末処理キット（キャップ4個、接着材10㎖）	KTGD2-C	3,000

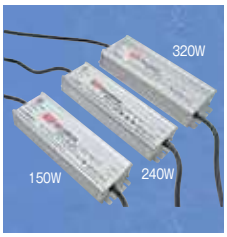

DC24V電源装置（MEAN WELL製）

品　番	出力電圧	接続可能m数	希望小売価格 (¥ 税抜)
HLG-60H-24	DC24V	4.2m / 赤のみ 5.2m迄	25,000
HLG-100H-24	DC24V	6.7m / 赤のみ 8.4m迄	30,000
HLG-150H-24	DC24V	10.5m / 赤のみ 13.1m迄	37,500
HLG-240H-24	DC24V	16.8m / 赤のみ 21m迄	45,000
HLG-320H-24	DC24V	22.4m / 赤のみ 28m迄	55,000

東光のまちにわ
事業主体名：株式会社正興電機製作所
Producer：株式会社正興電機製作所　代表取締役会長 土屋直知
Director ：まちにわプロジェクト福岡　事務局長 有吉大助
アンドグリーン株式会社　卜部仁美
西日本短期大学　緑地環境学科　教授 西川真水
東京大学　生産技術研究所　リサーチフェロー 德永哲
福岡市一人一花推進課
Design ：株式会社ランドスケープむら 德永哲、齊藤一輝
株式会社設計工房ひなたぼこ 森淳之
アンドグリーン株式会社 卜部仁美
西日本短期大学　緑地環境学科　ランドスケープデザイン研究室
Photo：草野清一郎(CREATIVE PHOTO OFFICE DEEP)
Light ：シリコンライトβディフューザー 2800K

RIVER SEA
Design：川添純一郎建築設計事務所
Lighting design：有限会社スタイルマテック
Photo：松村芳治
Light ：シリコンライトβディフューザー 3000K

GLSD　シリコンライトβディフューザー UPDATE

DC 24V　屋内 屋外　IP67　調光可

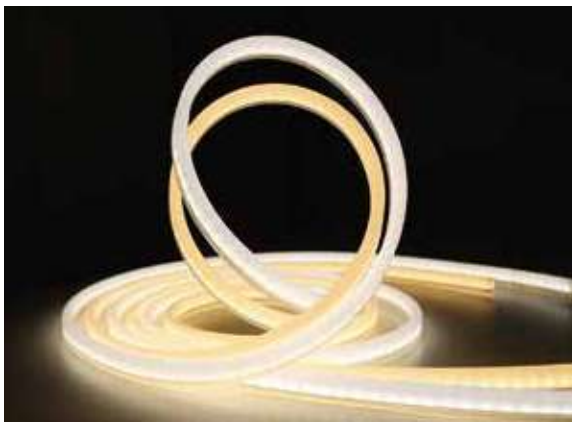

■仕様

品　名	シリコンライトβディフューザー
光源	発光ダイオード(LED)
外形寸法	W9(11)×H18(22)mm　(　)内はエンド部寸法
LED ピッチ	9.5mm
全光束	410～490lm/m
	赤:30lm/m　青:80lm/m
指向角 2θ1/2	160°
筐体材質	光拡散材入シリコーンゴム
重量	130 g/m
最大直列連結長さ	10.1m(5064mm×2 本)以内
電源リード線	シリコーンゴム電線 ※標準仕様 片リード
入力電圧	DC24V ※別途電源トランスが必要です
消費電力	10W/m　赤・青:9W/m
使用環境	屋内・屋外 ※水中使用不可、温泉使用不可
使用温度	−10℃～50℃
耐水性	耐塵防浸形／IP67(JIS C 0920)
最小曲半径	R60mm(光軸水平方向) ※光軸垂直方向への曲げは出来ません

耐塵防浸形 IP67*
*IP67等級…耐じん性能を有し
水深1mに30分間放置しても浸水しない

■品番体系

GLSD-□□K
□□は色温度　25:2500K / 28:2800K
30:3000K / 35:3500K
40:4000K / 50:5000K
60:6000K

GLSD-□
□は色　R:赤 / B:青

品番	色温度	全光束(lm/m)
GLSD-60K	6000K	430
GLSD-50K	5000K	460
GLSD-40K	4000K	430
GLSD-35K	3500K	450
GLSD-30K	3000K	410
GLSD-28K	2800K	490
GLSD-25K	2500K	440
GLSD-R	赤	30
GLSD-B	青	80

160度配光のディフューザータイプ

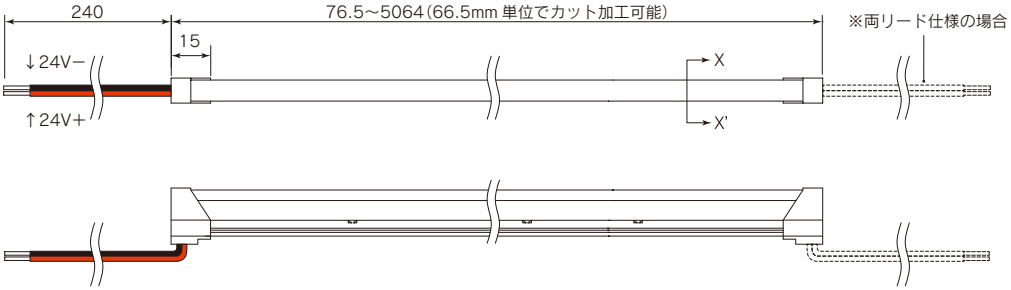

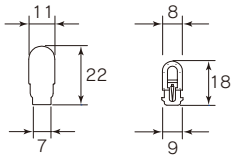

エンドキャップ　X-X' 断面図

単位：mm

■補助部材
取付断面図(X-X')

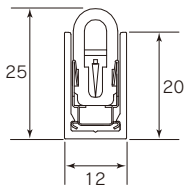

チャンネル

■補助部材(オプション)

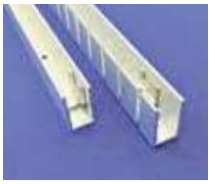

アルミチャンネル
FAS00-01GS 直線アルミチャンネル
FAC15-01GS 曲線アルミチャンネル
材質:アルミ
長さ:1m

※固定ホルダー装着済み

固定ホルダー
KAGS-HA
材質:ステンレス
5個入

※チャンネルをカットした際に
足りないところに使用

端末処理キット
KTGS-C
接着剤(透明:10㎖)、
エンドキャップ4個入

※製品の最小曲半径は、R60mm(光軸水平方向)です。
光軸垂直方向への曲げは出来ません。

■別売り製品に関しては各ページをご参照ください　□ 電源装置　90
□ 調光制御器　91-93

■価格表　GLSD-□□K（2500K～6000K）

全長 (mm)	希望小売価格 (¥ 税抜)	全長 (mm)	希望小売価格 (¥ 税抜)
76.5	1,600	2603.5	62,400
143	3,200	2670	64,000
209.5	4,800	2736.5	65,600
276	6,400	2803	67,200
342.5	8,000	2869.5	68,800
409	9,600	2936	70,400
475.5	11,200	3002.5	72,000
542	12,800	3069	73,600
608.5	14,400	3135.5	75,200
675	16,000	3202	76,800
741.5	17,600	3268.5	78,400
808	19,200	3335	80,000
874.5	20,800	3401.5	81,600
941	22,400	3468	83,200
1007.5	24,000	3534.5	84,800
1074	25,600	3601	86,400
1140.5	27,200	3667.5	88,000
1207	28,800	3734	89,600
1273.5	30,400	3800.5	91,200
1340	32,000	3867	92,800
1406.5	33,600	3933.5	94,400
1473	35,200	4000	96,000
1539.5	36,800	4066.5	97,600
1606	38,400	4133	99,200
1672.5	40,000	4199.5	100,800
1739	41,600	4266	102,400
1805.5	43,200	4332.5	104,000
1872	44,800	4399	105,600
1938.5	46,400	4465.5	107,200
2005	48,000	4532	108,800
2071.5	49,600	4598.5	110,400
2138	51,200	4665	112,000
2204.5	52,800	4731.5	113,600
2271	54,400	4798	115,200
2337.5	56,000	4864.5	116,800
2404	57,600	4931	118,400
2470.5	59,200	4997.5	120,000
2537	60,800	5064	121,600

■価格表　GLSD-□ 単色カラー（赤 / 青）

全長 (mm)	希望小売価格 (¥ 税抜)	全長 (mm)	希望小売価格 (¥ 税抜)
76.5	1,800	2603.5	70,200
143	3,600	2670	72,000
209.5	5,400	2736.5	73,800
276	7,200	2803	75,600
342.5	9,000	2869.5	77,400
409	10,800	2936	79,200
475.5	12,600	3002.5	81,000
542	14,400	3069	82,800
608.5	16,200	3135.5	84,600
675	18,000	3202	86,400
741.5	19,800	3268.5	88,200
808	21,600	3335	90,000
874.5	23,400	3401.5	91,800
941	25,200	3468	93,600
1007.5	27,000	3534.5	95,400
1074	28,800	3601	97,200
1140.5	30,600	3667.5	99,000
1207	32,400	3734	100,800
1273.5	34,200	3800.5	102,600
1340	36,000	3867	104,400
1406.5	37,800	3933.5	106,200
1473	39,600	4000	108,000
1539.5	41,400	4066.5	109,800
1606	43,200	4133	111,600
1672.5	45,000	4199.5	113,400
1739	46,800	4266	115,200
1805.5	48,600	4332.5	117,000
1872	50,400	4399	118,800
1938.5	52,200	4465.5	120,600
2005	54,000	4532	122,400
2071.5	55,800	4598.5	124,200
2138	57,600	4665	126,000
2204.5	59,400	4731.5	127,800
2271	61,200	4798	129,600
2337.5	63,000	4864.5	131,400
2404	64,800	4931	133,200
2470.5	66,600	4997.5	135,000
2537	68,400	5064	136,800

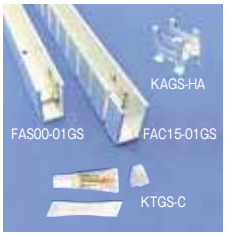

補助部材（オプション）

製品名	品番	希望小売価格 (¥ 税抜)
直線アルミチャンネル	FAS00-01GS	3,600
曲線アルミチャンネル	FAC15-01GS	4,800
固定ホルダー（1袋5個入）	KAGS-HA	1,200
端末処理キット βディフューザー用（キャップ4個　接着材10㎖）	KTGS-C	3,000

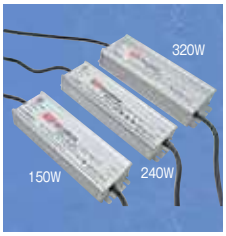

DC24V電源装置（MEAN WELL製）

品番	出力電圧	接続可能m数	希望小売価格 (¥ 税抜)
HLG-60H-24	DC24V	4.2m / 赤・青　4.6m迄	25,000
HLG-100H-24	DC24V	6.7m / 赤・青　7.4m迄	30,000
HLG-150H-24	DC24V	10.5m / 赤・青 11.6m迄	37,500
HLG-240H-24	DC24V	16.8m / 赤・青 18.6m迄	45,000
HLG-320H-24	DC24V	22.4m / 赤・青 24.9m迄	55,000

ESR横浜幸浦ディストリビューションセンター 1
Design：タカトタマガミデザイン
Photo：吉村昌也
Light ：シリコンライトβディフューザー 3000K

GLS　シリコンライトβ UPDATE

DC 24V　屋内 屋外　IP67　調光可

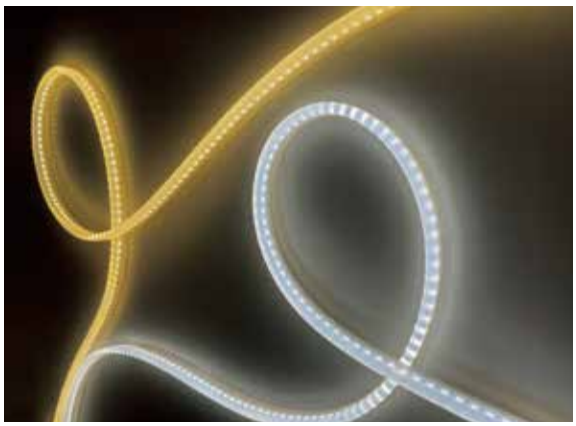

■仕様

品　名	シリコンライトβ
光源	発光ダイオード(LED)
外形寸法	W9(11)×H17(21)mm　(　)内はエンド部寸法
LED ピッチ	9.5mm
全光束	2500K・2800K:880～900lm/m
	3000K～5000K:640～710lm/m
	赤:60lm/m　青:110lm/m
指向角 2θ1/2	60°
筐体材質	シリコーンゴム
重量	150 g/m
最大直列連結長さ	10.1m (5064mm×2 本)以内
電源リード線	シリコーンゴム電線　※標準仕様 片リード
入力電圧	DC24V　※別途電源トランスが必要です
消費電力	2500～5000K:10W/m　赤・青:9W/m
使用環境	屋内・屋外 ※水中使用不可、温泉使用不可
使用温度	−10℃～50℃
耐水性	耐塵防浸形／IP67(JIS C 0920)
最小曲半径	R60 mm(光軸水平方向) ※光軸垂直方向への曲げは出来ません

耐塵防浸形 IP67*
*IP67等級…耐じん性能を有し水深1mに30分間放置しても浸水しない

■品番体系

GLS-□□K
□□は色温度　25:2500K / 28:2800K
30:3000K / 35:3500K
40:4000K / 50:5000K

GLS-□
□は色　R:赤 / B:青

60度配光のクリアタイプ

品番	色温度	全光束(lm/m)
GLS-50K	5000K	700
GLS-40K	4000K	700
GLS-35K	3500K	710
GLS-30K	3000K	640
GLS-28K	2800K	900
GLS-25K	2500K	880
GLS-R	赤	60
GLS-B	青	110

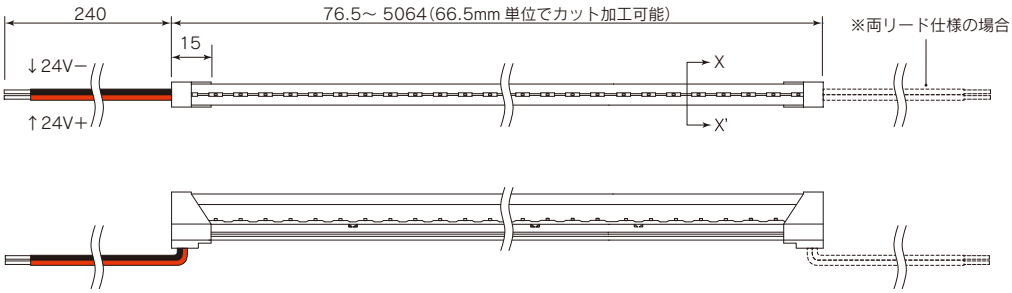

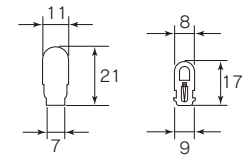

エンドキャップ　X-X' 断面図

単位：mm

■補助部材
取付断面図(X-X')

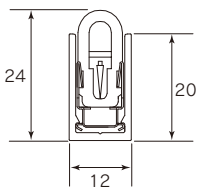

チャンネル

■補助部材(オプション)

アルミチャンネル
FAS00-01GS 直線チャンネル
FAC15-01GS 曲線チャンネル
材質:アルミ
長さ:1m

※固定ホルダー装着済み

固定ホルダー
KAGS-HA
材質:ステンレス
5個入

※チャンネルをカットした際に
足りないところに使用

端末処理キット
KTGS2-C
接着剤(透明:10㎖)、
エンドキャップ4個入

※製品の最小曲半径は、R60mm(光軸水平方向)です。
光軸垂直方向への曲げは出来ません。

■別売り製品に関しては各ページをご参照ください　□ 電源装置　90
□ 調光制御器　91-93

■価格表　GLS-□□K（2500K～5000K）

全長 (mm)	希望小売価格 (¥ 税抜)	全長 (mm)	希望小売価格 (¥ 税抜)
76.5	1,600	2603.5	62,400
143	3,200	2670	64,000
209.5	4,800	2736.5	65,600
276	6,400	2803	67,200
342.5	8,000	2869.5	68,800
409	9,600	2936	70,400
475.5	11,200	3002.5	72,000
542	12,800	3069	73,600
608.5	14,400	3135.5	75,200
675	16,000	3202	76,800
741.5	17,600	3268.5	78,400
808	19,200	3335	80,000
874.5	20,800	3401.5	81,600
941	22,400	3468	83,200
1007.5	24,000	3534.5	84,800
1074	25,600	3601	86,400
1140.5	27,200	3667.5	88,000
1207	28,800	3734	89,600
1273.5	30,400	3800.5	91,200
1340	32,000	3867	92,800
1406.5	33,600	3933.5	94,400
1473	35,200	4000	96,000
1539.5	36,800	4066.5	97,600
1606	38,400	4133	99,200
1672.5	40,000	4199.5	100,800
1739	41,600	4266	102,400
1805.5	43,200	4332.5	104,000
1872	44,800	4399	105,600
1938.5	46,400	4465.5	107,200
2005	48,000	4532	108,800
2071.5	49,600	4598.5	110,400
2138	51,200	4665	112,000
2204.5	52,800	4731.5	113,600
2271	54,400	4798	115,200
2337.5	56,000	4864.5	116,800
2404	57,600	4931	118,400
2470.5	59,200	4997.5	120,000
2537	60,800	5064	121,600

■価格表　GLS-□ 単色カラー（赤 / 青）

全長 (mm)	希望小売価格 (¥ 税抜)	全長 (mm)	希望小売価格 (¥ 税抜)
76.5	1,800	2603.5	70,200
143	3,600	2670	72,000
209.5	5,400	2736.5	73,800
276	7,200	2803	75,600
342.5	9,000	2869.5	77,400
409	10,800	2936	79,200
475.5	12,600	3002.5	81,000
542	14,400	3069	82,800
608.5	16,200	3135.5	84,600
675	18,000	3202	86,400
741.5	19,800	3268.5	88,200
808	21,600	3335	90,000
874.5	23,400	3401.5	91,800
941	25,200	3468	93,600
1007.5	27,000	3534.5	95,400
1074	28,800	3601	97,200
1140.5	30,600	3667.5	99,000
1207	32,400	3734	100,800
1273.5	34,200	3800.5	102,600
1340	36,000	3867	104,400
1406.5	37,800	3933.5	106,200
1473	39,600	4000	108,000
1539.5	41,400	4066.5	109,800
1606	43,200	4133	111,600
1672.5	45,000	4199.5	113,400
1739	46,800	4266	115,200
1805.5	48,600	4332.5	117,000
1872	50,400	4399	118,800
1938.5	52,200	4465.5	120,600
2005	54,000	4532	122,400
2071.5	55,800	4598.5	124,200
2138	57,600	4665	126,000
2204.5	59,400	4731.5	127,800
2271	61,200	4798	129,600
2337.5	63,000	4864.5	131,400
2404	64,800	4931	133,200
2470.5	66,600	4997.5	135,000
2537	68,400	5064	136,800

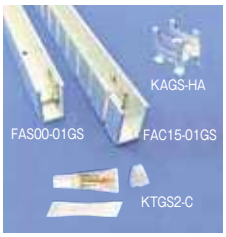

補助部材（オプション）

製品名	品　番	希望小売価格 (¥ 税抜)
直線アルミチャンネル	FAS00-01GS	3,600
曲線アルミチャンネル	FAC15-01GS	4,800
固定ホルダー（1袋5個入）	KAGS-HA	1,200
端末処理キット β用（キャップ4個　接着材10㎖）	KTGS2-C	3,000

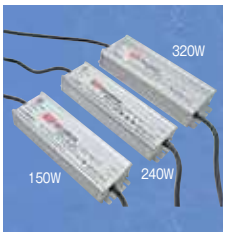

DC24V電源装置（MEAN WELL製）

品　番	出力電圧	接続可能m数	希望小売価格 (¥ 税抜)
HLG-60H-24	DC24V	4.2m / 赤・青　4.6m迄	25,000
HLG-100H-24	DC24V	6.7m / 赤・青　7.4m迄	30,000
HLG-150H-24	DC24V	10.5m / 赤・青 11.6m迄	37,500
HLG-240H-24	DC24V	16.8m / 赤・青 18.6m迄	45,000
HLG-320H-24	DC24V	22.4m / 赤・青 24.9m迄	55,000

GL10　シリコンライトα（10mmピッチ）

DC 24V　屋内 屋外　IP67　調光可

■仕様

品　名	シリコンライトα（10mmピッチ）
光源	発光ダイオード（LED）
外形寸法	W9（13）×H16（20）mm　（　）内はエンド部寸法
LED ピッチ	10mm
全光束	750～990 lm/m　（2200K：430 lm/m）
	赤：300 lm/m　青：430 lm/m
指向角 2θ1/2	120°
筐体材質	シリコーンゴム
重量	160 g/m
最大直列連結長さ	10.1m（5050mm×2 本）以内
電源リード線	シリコーンゴム電線　※標準仕様 片リード
入力電圧	DC 24V　※別途電源トランスが必要です
消費電力	11 W/m　※赤のみ 9 W/m
使用環境	屋内・屋外　※水中使用不可、温泉使用不可
使用温度	－10℃～50℃
耐水性	耐塵防浸形／IP67（JIS C 0920）
最小曲半径	R30 mm（光軸水平方向）※光軸垂直方向への曲げは出来ません

耐塵防浸形 IP67*

*IP67等級…耐じん性能を有し水深1mに30分間放置しても浸水しない

■品番体系

GL10-96A1□□K

□□は色温度　22：2200K / 25：2500K
28：2800K / 30：3000K
35：3500K / 40：4000K
50：5000K

GL10-96A1□XK

□は色　R：赤 / B：青

品番	色温度	全光束(lm/m)
GL10-96A150K	5000K	960
GL10-96A140K	4000K	990
GL10-96A135K	3500K	950
GL10-96A130K	3000K	840
GL10-96A128K	2800K	810
GL10-96A125K	2500K	750
GL10-96A122K	2200K	430
GL10-96A1RXK	赤	300
GL10-96A1BXK	青	430

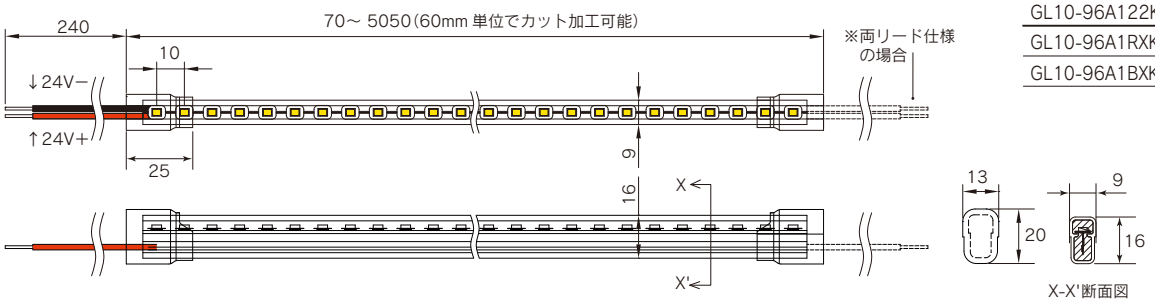

単位：mm

■取付図

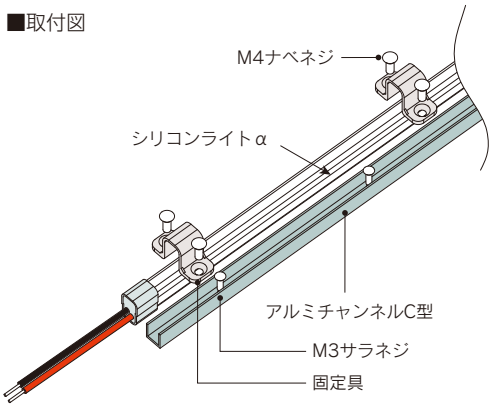

■補助部材取付断面図
(X-X')

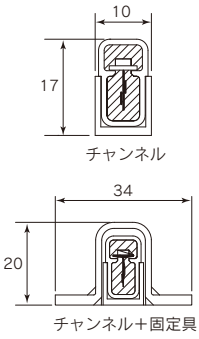

■補助部材（オプション）

直線アルミチャンネル
FAS00-01S
材質：アルミ　長さ：1m

曲線アルミチャンネル
FAC10-01S
材質：アルミ　長さ：1m

固定具
KAGL-S
材質：透明ポリカ（難燃）
長さ：15mm
4個入　配置ピッチ目安：240mm

端末処理キット
KTGL-C
接着剤（透明：10㎖）、
エンドキャップ4個入

※製品の最小曲半径は、R30mm（光軸水平方向）です。
光軸垂直方向への曲げは出来ません。

■別売り製品に関しては各ページをご参照ください　□ 電源装置　90
□ 調光制御器　91-93

■価格表　GL10-96A1□□K（2200K～5000K）

全長 (mm)	希望小売価格 (¥ 税抜)	全長 (mm)	希望小売価格 (¥ 税抜)
70	1,600	2590	68,800
130	3,200	2650	70,400
190	4,800	2710	72,000
250	6,400	2770	73,600
310	8,000	2830	75,200
370	9,600	2890	76,800
430	11,200	2950	78,400
490	12,800	3010	80,000
550	14,400	3070	81,600
610	16,000	3130	83,200
670	17,600	3190	84,800
730	19,200	3250	86,400
790	20,800	3310	88,000
850	22,400	3370	89,600
910	24,000	3430	91,200
970	25,600	3490	92,800
1030	27,200	3550	94,400
1090	28,800	3610	96,000
1150	30,400	3670	97,600
1210	32,000	3730	99,200
1270	33,600	3790	100,800
1330	35,200	3850	102,400
1390	36,800	3910	104,000
1450	38,400	3970	105,600
1510	40,000	4030	107,200
1570	41,600	4090	108,800
1630	43,200	4150	110,400
1690	44,800	4210	112,000
1750	46,400	4270	113,600
1810	48,000	4330	115,200
1870	49,600	4390	116,800
1930	51,200	4450	118,400
1990	52,800	4510	120,000
2050	54,400	4570	121,600
2110	56,000	4630	123,200
2170	57,600	4690	124,800
2230	59,200	4750	126,400
2290	60,800	4810	128,000
2350	62,400	4870	129,600
2410	64,000	4930	131,200
2470	65,600	4990	132,800
2530	67,200	5050	134,400

■価格表　GL10-96A1□XK 単色カラー（赤 / 青）

全長 (mm)	希望小売価格 (¥ 税抜)	全長 (mm)	希望小売価格 (¥ 税抜)
70	1,800	2590	77,400
130	3,600	2650	79,200
190	5,400	2710	81,000
250	7,200	2770	82,800
310	9,000	2830	84,600
370	10,800	2890	86,400
430	12,600	2950	88,200
490	14,400	3010	90,000
550	16,200	3070	91,800
610	18,000	3130	93,600
670	19,800	3190	95,400
730	21,600	3250	97,200
790	23,400	3310	99,000
850	25,200	3370	100,800
910	27,000	3430	102,600
970	28,800	3490	104,400
1030	30,600	3550	106,200
1090	32,400	3610	108,000
1150	34,200	3670	109,800
1210	36,000	3730	111,600
1270	37,800	3790	113,400
1330	39,600	3850	115,200
1390	41,400	3910	117,000
1450	43,200	3970	118,800
1510	45,000	4030	120,600
1570	46,800	4090	122,400
1630	48,600	4150	124,200
1690	50,400	4210	126,000
1750	52,200	4270	127,800
1810	54,000	4330	129,600
1870	55,800	4390	131,400
1930	57,600	4450	133,200
1990	59,400	4510	135,000
2050	61,200	4570	136,800
2110	63,000	4630	138,600
2170	64,800	4690	140,400
2230	66,600	4750	142,200
2290	68,400	4810	144,000
2350	70,200	4870	145,800
2410	72,000	4930	147,600
2470	73,800	4990	149,400
2530	75,600	5050	151,200

補助部材（オプション）

製品名	品番	希望小売価格 (¥ 税抜)
直線アルミチャンネル	FAS00-01S	1,500
曲線アルミチャンネル	FAC10-01S	3,000
固定具（1袋4個入）	KAGL-S	800
端末処理キット（キャップ4個、接着材10mℓ）	KTGL-C	3,000

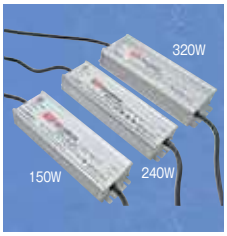

DC24V電源装置（MEAN WELL製）

品番	出力電圧	接続可能m数	希望小売価格 (¥ 税抜)
HLG-60H-24	DC24V	3m / 赤のみ 4m迄	25,000
HLG-100H-24	DC24V	6m / 赤のみ 7m迄	30,000
HLG-150H-24	DC24V	9m / 赤のみ 11m迄	37,500
HLG-240H-24	DC24V	15m / 赤のみ 18m迄	45,000
HLG-320H-24	DC24V	20m / 赤のみ 24m迄	55,000

GM10　シリコンライトαインドア（10mmピッチ）

DC 24V　屋内　調光可

■仕様

品　名	シリコンライトαインドア(10mmピッチ)
光源	発光ダイオード(LED)
外形寸法	W9(12)×H16(18)mm（　）内はエンド部寸法
LED ピッチ	10 mm
全光束	820～1210lm/m
指向角 2θ1/2	120°
筐体材質	シリコーンゴム
重量	90g/m
最大直列連結長さ	10.1m(5050mm×2)以内
電源リード線	シリコーンゴム電線 ※標準仕様 片リード
入力電圧	DC24V ※別途電源トランスが必要です
消費電力	11W/m
使用環境	屋内専用
使用温度	−10℃～40℃
最大曲角度	R30mm(光軸水平方向) ※光軸垂直方向への曲げは出来ません

■品番体系

GM10-96A1□□K

□□は色温度　20:2000K / 25:2500K / 28:2800K / 30:3000K
35:3500K / 40:4000K / 50:5000K

品番	色温度	全光束(lm/m)
GM10-96A150K	5000K	1210
GM10-96A140K	4000K	1190
GM10-96A135K	3500K	1190
GM10-96A130K	3000K	1180
GM10-96A128K	2800K	1100
GM10-96A125K	2500K	930
GM10-96A120K	2000K	820

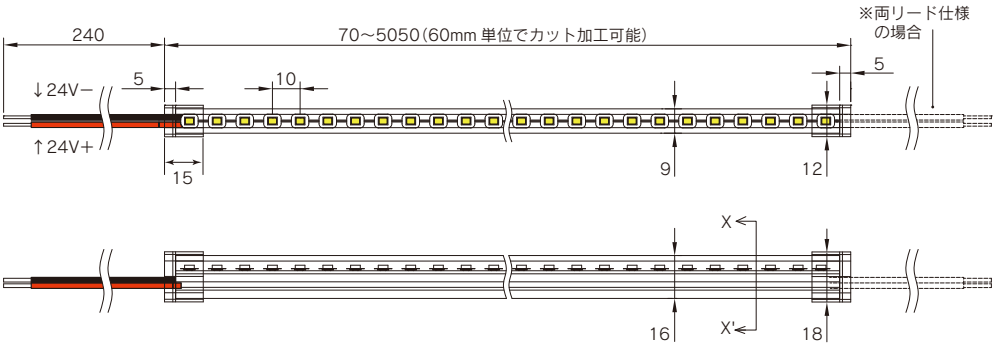

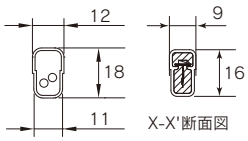

単位：mm

■取付図

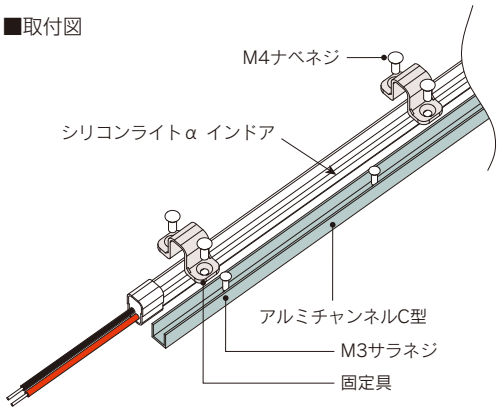

■補助部材取付断面図
(X-X')

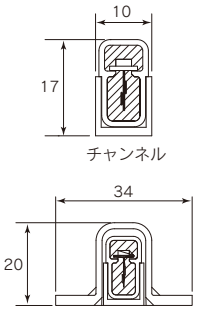

■補助部材(オプション)

直線アルミチャンネル
FAS00-01S
材質:アルミ　長さ:1m

曲線アルミチャンネル
FAC10-01S
材質:アルミ　長さ:1m

固定具
KAGL-S
材質:透明ポリカ(難燃)
長さ:15mm
4個入　配置ピッチ目安:240mm

端末処理キット
KTGL-C
接着剤(透明:10㎖)、
エンドキャップ4個入

※製品は非防水仕様です。
水がかかる恐れがある場所への施工はしないでください。
故障、感電、火災の原因になります。

※製品の最小曲半径は、R30mm(光軸水平方向)です。
光軸垂直方向への曲げは出来ません。

■別売り製品に関しては各ページをご参照ください　□ 電源装置　90
□ 調光制御器　91-93

■価格表　GM10-96A1□□K（2000K～5000K）

全長 (mm)	希望小売価格 (¥ 税抜)	全長 (mm)	希望小売価格 (¥ 税抜)	全長 (mm)	希望小売価格 (¥ 税抜)	全長 (mm)	希望小売価格 (¥ 税抜)
70	1,300	1330	28,600	2590	55,900	3850	83,200
130	2,600	1390	29,900	2650	57,200	3910	84,500
190	3,900	1450	31,200	2710	58,500	3970	85,800
250	5,200	1510	32,500	2770	59,800	4030	87,100
310	6,500	1570	33,800	2830	61,100	4090	88,400
370	7,800	1630	35,100	2890	62,400	4150	89,700
430	9,100	1690	36,400	2950	63,700	4210	91,000
490	10,400	1750	37,700	3010	65,000	4270	92,300
550	11,700	1810	39,000	3070	66,300	4330	93,600
610	13,000	1870	40,300	3130	67,600	4390	94,900
670	14,300	1930	41,600	3190	68,900	4450	96,200
730	15,600	1990	42,900	3250	70,200	4510	97,500
790	16,900	2050	44,200	3310	71,500	4570	98,800
850	18,200	2110	45,500	3370	72,800	4630	100,100
910	19,500	2170	46,800	3430	74,100	4690	101,400
970	20,800	2230	48,100	3490	75,400	4750	102,700
1030	22,100	2290	49,400	3550	76,700	4810	104,000
1090	23,400	2350	50,700	3610	78,000	4870	105,300
1150	24,700	2410	52,000	3670	79,300	4930	106,600
1210	26,000	2470	53,300	3730	80,600	4990	107,900
1270	27,300	2530	54,600	3790	81,900	5050	109,200

補助部材（オプション）

製品名	品　番	希望小売価格 (¥ 税抜)
直線アルミチャンネル	FAS00-01S	1,500
曲線アルミチャンネル	FAC10-01S	3,000
固定具（1袋4個入）	KAGL-S	800
端末処理キット（キャップ4個、接着材10mℓ）	KTGL-C	3,000

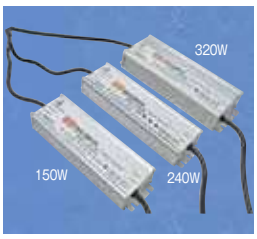

DC24V電源装置（MEAN WELL製）

品　番	出力電圧	接続可能m数	希望小売価格 (¥ 税抜)
HLG-60H-24	DC24V	3m迄	25,000
HLG-100H-24	DC24V	6m迄	30,000
HLG-150H-24	DC24V	9m迄	37,500
HLG-240H-24	DC24V	15m迄	45,000
HLG-320H-24	DC24V	20m迄	55,000

GL10MP　防湿形シリコンライトα（10mmピッチ）

DC 24V　屋内 屋外　IP67 MP　調光可

■仕様

品　名	防湿形シリコンライトα（10mmピッチ）
光源	発光ダイオード（LED）
外形寸法	W9（13）×H16（20）mm（　）内はエンド部寸法　※端部寸法除く
LED ピッチ	10 mm
全光束	750～990lm/m（2200K：430 lm/m）
指向角 2θ1/2	120°
筐体材質	シリコーンゴム
重量	160g/m（＋ ケーブル 150g）
最大直列連結長さ	5m（5055mm）以内
電源リード線	キャブタイヤケーブル 3m 付（灯具に接続済み）※標準仕様 片リード
入力電圧	DC24V ※別途電源トランスが必要です
消費電力	11W/m
使用環境	屋内・屋外 ※水中使用不可、温泉使用不可
使用温度	5℃～35℃　RH95%
耐水性	IP67MP（JIS C 0920）
最小曲半径	R30mm（光軸水平方向）※光軸垂直方向への曲げは出来ません
備考	サウナ等、常時高温多湿環境下では使用出来ません

※その他単色カラーとして、赤・青色が特注対応可能です。
　弊社営業までご相談ください。

■品番体系

GL10-96A1□□K-MP

□□は色温度　22：2200K / 25：2500K / 28：2800K / 30：3000K
35：3500K / 40：4000K / 50：5000K

品番	色温度	全光束(lm/m)
GL10-96A150K-MP	5000K	960
GL10-96A140K-MP	4000K	990
GL10-96A135K-MP	3500K	950
GL10-96A130K-MP	3000K	840
GL10-96A128K-MP	2800K	810
GL10-96A125K-MP	2500K	750
GL10-96A122K-MP	2200K	430

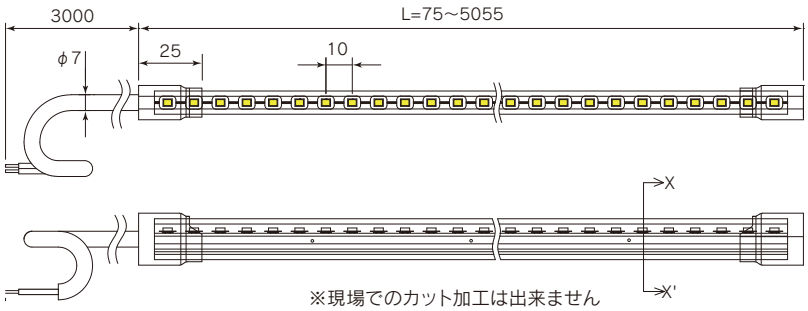

※現場でのカット加工は出来ません

X-X'断面図　単位：mm

■取付図

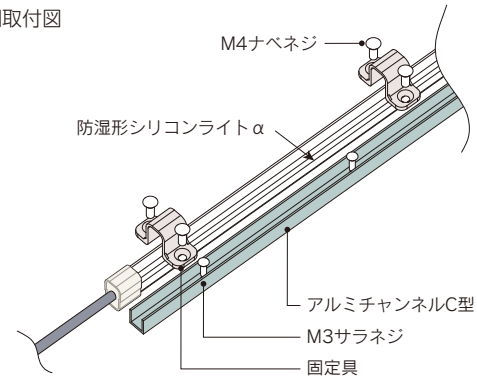

■補助部材 取付断面図（X-X'）

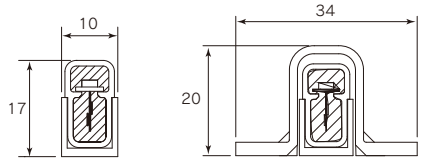

■補助部材（オプション）

直線アルミチャンネル
FAS00-01S
材質：アルミ　長さ：1m

曲線アルミチャンネル
FAC10-01S
材質：アルミ　長さ：1m

固定具
KAGL-S
材質：透明ポリカ（難燃）
長さ：15mm
4個入　配置ピッチ目安：240mm

※製品の最小曲半径は、R30mm（光軸水平方向）です。
　光軸垂直方向への曲げは出来ません。

■別売り製品に関しては各ページをご参照ください　□ 電源装置　90
□ 調光制御器　91-93

■価格表　GL10-96A1□□K-MP（2200K～5000K）

全長 (mm)	希望小売価格 (¥ 税抜)	全長 (mm)	希望小売価格 (¥ 税抜)	全長 (mm)	希望小売価格 (¥ 税抜)	全長 (mm)	希望小売価格 (¥ 税抜)
75	1,900	1335	41,800	2595	81,700	3855	121,600
135	3,800	1395	43,700	2655	83,600	3915	123,500
195	5,700	1455	45,600	2715	85,500	3975	125,400
255	7,600	1515	47,500	2775	87,400	4035	127,300
315	9,500	1575	49,400	2835	89,300	4095	129,200
375	11,400	1635	51,300	2895	91,200	4155	131,100
435	13,300	1695	53,200	2955	93,100	4215	133,000
495	15,200	1755	55,100	3015	95,000	4275	134,900
555	17,100	1815	57,000	3075	96,900	4335	136,800
615	19,000	1875	58,900	3135	98,800	4395	138,700
675	20,900	1935	60,800	3195	100,700	4455	140,600
735	22,800	1995	62,700	3255	102,600	4515	142,500
795	24,700	2055	64,600	3315	104,500	4575	144,400
855	26,600	2115	66,500	3375	106,400	4635	146,300
915	28,500	2175	68,400	3435	108,300	4695	148,200
975	30,400	2235	70,300	3495	110,200	4755	150,100
1035	32,300	2295	72,200	3555	112,100	4815	152,000
1095	34,200	2355	74,100	3615	114,000	4875	153,900
1155	36,100	2415	76,000	3675	115,900	4935	155,800
1215	38,000	2475	77,900	3735	117,800	4995	157,700
1275	39,900	2535	79,800	3795	119,700	5055	159,600

補助部材（オプション）

製品名	品　番	希望小売価格 (¥ 税抜)
直線アルミチャンネル	FAS00-01S	1,500
曲線アルミチャンネル	FAC10-01S	3,000
固定具（1袋4個入）	KAGL-S	800

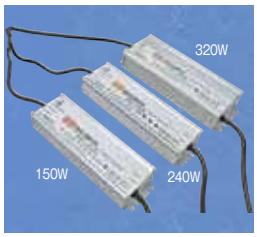

DC24V電源装置（MEAN WELL製）

品　番	出力電圧	接続可能m数	希望小売価格 (¥ 税抜)
HLG-60H-24	DC24V	3m迄	25,000
HLG-100H-24	DC24V	6m迄	30,000
HLG-150H-24	DC24V	9m迄	37,500
HLG-240H-24	DC24V	15m迄	45,000
HLG-320H-24	DC24V	20m迄	55,000

SP　スーパーシリコンライト（DC12V入力）

DC 12V　屋内 屋外　IP67　調光可

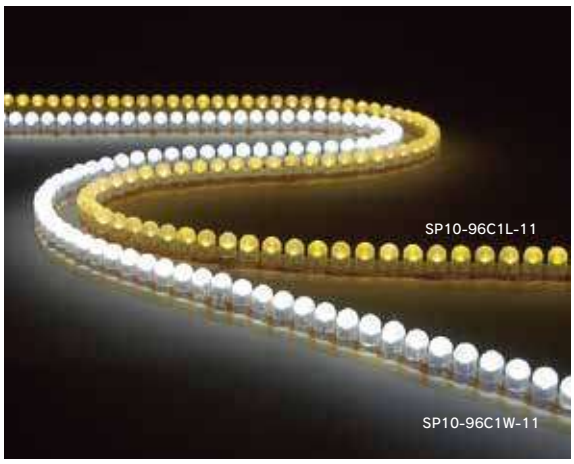

■仕様

品　名	スーパーシリコンライト
光源	砲弾型発光ダイオード(LED)
発光色	W：白　L：電球色　R：赤
外形寸法	W8×H17×L965mm
LED ピッチ	10mm
全光束	白 250lm/m、電球色 180lm/m
指向角 2θ1/2	50°
筐体材質	シリコーンゴム
重量	100g
直列連結可能本数	3 本(約 3m)以内
電源リード線	シリコーンゴム電線 ※標準仕様 両リード
入力電圧	DC12V ※別途電源トランスが必要です
消費電力	5W
使用環境	屋内／屋外 ※水中使用不可、温泉使用不可
使用温度	−10℃～40℃
耐水性	耐塵防浸形／IP67(JIS C 0920)
最大曲角度	横 45°　縦 10°

耐塵防浸形 IP67*
*IP67等級…耐じん性能を有し水深1mに30分間放置しても浸水しない

c UL us
※UL適合製品は、弊社営業までご相談ください。

■品番体系

SP10-96C1W-11(01)

LED　W：白
L：電球色
R：赤

品番	色温度	全光束(lm/m)
SP10-96C1W-11	6000K	250
SP10-96C1L-11	2800K	180
SP10-96C1R-01	赤	―

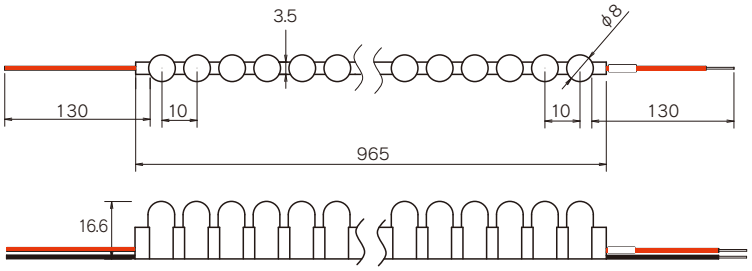

単位：mm

■アルミチャンネル設置面

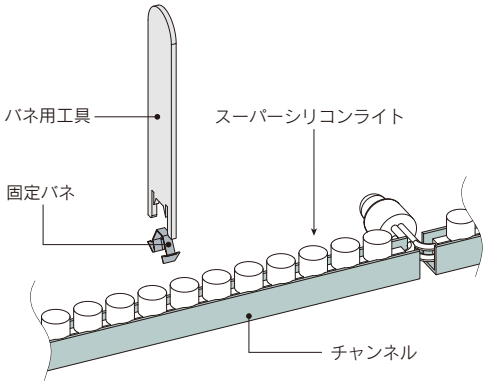

■補助部材

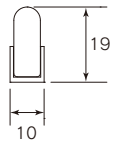

■補助部材(オプション)

直線アルミチャンネル
FAS00-01S
材質：アルミ　長さ：1m

曲線アルミチャンネル
FAC10-01S
材質：アルミ　長さ：1m

バネ用工具
FAB00-02
固定バネをアルミチャンネルに、はめ込む際の専用工具です

固定バネ
KAFL-C
材質：ステンレス
100個入　配置ピッチ目安：100mm
アルミチャンネルに取付ける際必要です

※製品はゴムのようにはのびませんので、
過度な引っぱりや曲げを行わないようにしてください。

■別売り製品に関しては各ページをご参照ください　□ 電源装置　90
□ 調光制御器　91-93

■価格表　SP10-96C1W-11（白6000K）
SP10-96C1L-11（電球色2800K）
SP10-96C1R-01（赤）

全長（mm）	希望小売価格（¥ 税抜）
965	25,000

補助部材（オプション）

製品名	品　番	希望小売価格（¥ 税抜）
直線アルミチャンネル スーパーシリコンライト用	FAS00-01S	1,500
曲線アルミチャンネル スーパーシリコンライト用	FAC10-01S	3,000
バネ用工具	FAB00-02	1,500
固定バネ（1袋100個入）	KAFL-C	3,000

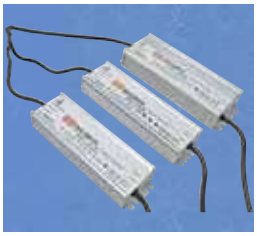

DC12V電源装置（MEAN WELL製）

品　番	出力電圧	接続可能m数	希望小売価格（¥ 税抜）
HLG-40H-12	DC12V	5m迄	24,000
HLG-80H-12	DC12V	8m迄	30,000
HLG-150H-12	DC12V	21m迄	37,500

SL　スリットライト

DC 24V　屋内　調光可

■仕様

品　名	スリットライト
光源	発光ダイオード(LED)
外形寸法	W8.6×H15 mm
LED ピッチ	5.7mm
全光束	430～560lm/m
指向角 2θ1/2	110°
重量	150g/1010mm
器具の長さ	40mm×n+10mm 単位、最大 1810mm まで製作可能 ※受注生産
入力電圧	DC24 V ※別途電源トランスが必要です
消費電力	12W/m
使用環境	屋内専用
使用温度	−10℃～35℃
付属品	取付ホルダー、ビス

■品番体系

SL□□-DF2LX

□□は色温度　27:2700K / 30:3000K / 35:3500K
40:4000K / 50:5000K
[特注品 22:2200K / 25:2500K]

品番	色温度	全光束(lm/m)
SL50-DF2LX	5000K	560
SL40-DF2LX	4000K	480
SL35-DF2LX	3500K	560
SL30-DF2LX	3000K	440
SL27-DF2LX	2700K	430
※SL25-DF2LX	2500K	—
※SL22-DF2LX	2200K	—

※2500K / 2200Kは特注にて
対応可能です。
営業までお問い合わせください。

※Ra90以上／マグネット仕様については、営業までお問い合わせください。

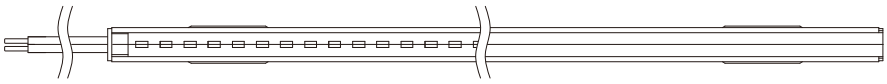

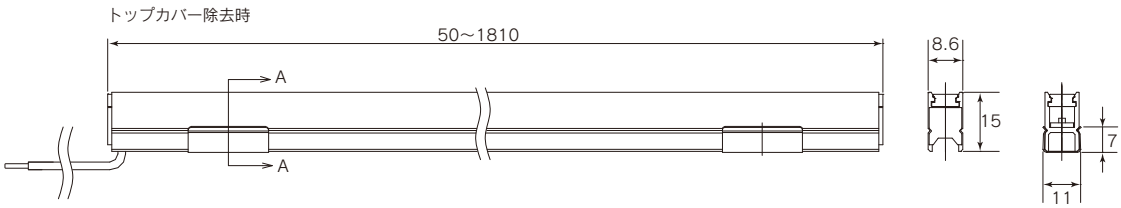

※現場でのカット加工は出来ません

A-A断面図
ホルダー寸法

単位：mm

■別売り製品に関しては各ページをご参照ください　□ 電源装置　90
□ 調光制御器　91-93

■価格表　SL□□-DF2LX（2700K～5000K　特注品 22:2200K / 25:2500K）

全長 (mm)	希望小売価格 (¥ 税抜)
50	1,200
90	2,400
130	3,600
170	4,800
210	6,000
250	7,200
290	8,400
330	9,600
370	10,800
410	12,000
450	13,200
490	14,400

全長 (mm)	希望小売価格 (¥ 税抜)
530	15,600
570	16,800
610	18,000
650	19,200
690	20,400
730	21,600
770	22,800
810	24,000
850	25,200
890	26,400
930	27,600
970	28,800

全長 (mm)	希望小売価格 (¥ 税抜)
1010	30,000
1050	31,200
1090	32,400
1130	33,600
1170	34,800
1210	36,000
1250	37,200
1290	38,400
1330	39,600
1370	40,800
1410	42,000
1450	43,200

全長 (mm)	希望小売価格 (¥ 税抜)
1490	44,400
1530	45,600
1570	46,800
1610	48,000
1650	49,200
1690	50,400
1730	51,600
1770	52,800
1810	54,000

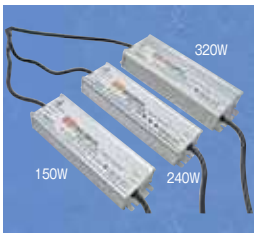

DC24V電源装置（MEAN WELL製）

品　番	出力電圧	接続可能m数	希望小売価格 (¥ 税抜)
HLG-60H-24	DC24V	3.5m 迄	25,000
HLG-100H-24	DC24V	5.6m 迄	30,000
HLG-150H-24	DC24V	8.7m 迄	37,500
HLG-240H-24	DC24V	14m 迄	45,000
HLG-320H-24	DC24V	18.6m 迄	55,000

GOOD NATURE STATION（複合商業施設）1F
　MARKET[生鮮食品・加工食品・ワイン]
　ERUTAN「レストラン / バー」
Design：株式会社カフェ
Lighting design：LIME DESIGN
Photo　：Nacása & Partners Inc.
Light　：スリットライト 2700K、テープライトインドア 2800K

RL　ロッドライト（AC100V入力）

VIPシティホール柏崎
Design：デザインクラブEMW
Lighting design：株式会社エルズジャパン
Light　：ロッドライト 3000K

AC 100V　屋内　調光可　PSE

■品番体系

RL□□-FR□□□

- タイプ　C：両端コネクタ　S：調光スイッチ付
- 長さ（mm）　03：約300　06：約600　09：約900　12：約1200　15：約1500
- 色温度（K）　27：2700　30：3000　35：3500　40：4000　50：5000

■仕様

品　名	ロッドライト	
品番	RL□□－FR＊＊C ※1 両端コネクタ タイプ	RL□□－FR＊＊S 調光スイッチ付 タイプ
光源	発光ダイオード (LED)	
発光色	2700 / 3000 / 3500 / 4000 / 5000	
外形寸法 ※2	W30×H42mm	
長さ寸法	300 / 598 / 897 / 1196 / 1495	305 / 603 / 902 / 1201 / 1500
全光束	2700 lm/m（5000K の場合）	
指向角	130°	
重量	300g(L=300)(L=305)/500g(L=598)(L=603)/700g(L=897)(L=902)/1000g(L=1196)(L=1201)/1200g(L=1495)(L=1500)	
定格入力	AC100V	
消費電力	27 W/m	
使用環境	屋内専用	
使用温度	－10℃～40℃	
調光方式	PWM 制御方式	
段調光	—	100→70→50→30→10 %

※1　調光器を接続する場合には、AC入力/PWM入力ケーブル（オプション）が必要
〔適合調光コントローラー〕
パナソニック社
ルートロン社製PWM調光信号出力製品
（その他の調光機器に関しましてはマッチングを確認してご使用ください）

※2　固定具を含まない寸法

[両端コネクタタイプ]

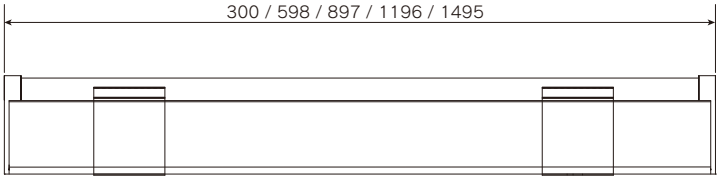

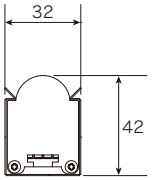

（ホルダーあり）

単位：mm

[調光スイッチ付タイプ]

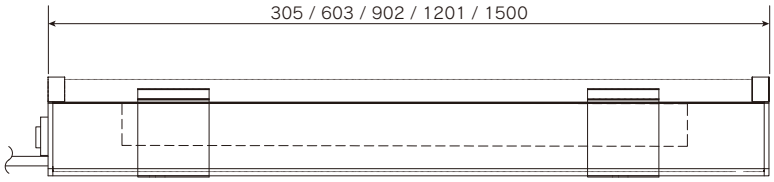

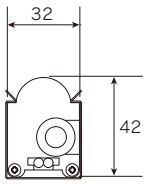

（ホルダーあり）

単位：mm

■オプション

品　番	品　名	用　途
WCRL-IC	AC 入力 /PWM 入力ケーブル	AC100V と PWM 調光信号を入力する場合に使用（長さ：500mm）
WCRL-RC	送りケーブル	器具間を離して連結する場合に使用（長さ：300mm）
WCRL-PC	AC 入力 /PWM 送りケーブル	最大連結長 15m を超えて PWM 信号を送る場合に使用 （長さ：AC 入力 500mm/PWM 連結 30mm）

OPTION 電源装置

屋内外、DC12 / 24Vの各種電源を取り揃えています。

屋内 屋外 DC 12V DC 24V IP67 PSE

品　番	出力電圧 (V)	最大出力 (W)	外形寸法 (mm)	希望小売価格 (¥ 税抜)
HLG-40H-12	DC12	40	37×62×171	24,000
HLG-60H-24	DC24	60		25,000
HLG-80H-12	DC12	60	39×62×196	30,000
HLG-100H-24	DC24	96	39×68×220	30,000
HLG-150H-12	DC12	150	39×68×228	37,500
HLG-150H-24	DC24			37,500
HLG-240H-24	DC24	240	39×68×244	45,000
HLG-320H-24	DC24	320	44×90×252	55,000

屋内 屋外 DC 12V DC 24V PSE

品　番	出力電圧 (V)	最大出力 (W)	外形寸法 (mm)	希望小売価格 (¥ 税抜)
K58-015C012-102	DC12	15	25×40×168	10,000
K58-015C024-203	DC24			10,000

[DC電源装置の選定方法]

1. ご使用になる灯具の入力電圧、消費電力を確認します。

   [例] 入力電圧24V、消費電力11w/m(灯具1mあたりの消費電力が11W)とします。

2. 電源装置に接続する灯具の消費電力を計算します。

   灯具の消費電力 ＝ 灯具1mあたりの消費電力 × 接続する灯具の長さ

   [例] 11 W/m × 10.1 m ＝ 112.2 W

3. 必要な電源装置の出力を計算し、電源装置を選定します。

   必要な電源装置の出力 ＝ 灯具の消費電力 ÷ 0.7

   [例] 112.2 W ÷ 0.7 = 160.3 W　⇒　160.3W以上の電源が必要　⇒　HLG-240H-24(240W電源) 1台が選定されます。

※電源装置の長期信頼性を確保するため、電源装置は最大出力の約70%以下でご使用ください。

OPTION 調光器（CN11/CN12/DR10）

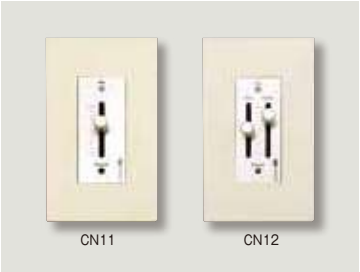

PWM 調光コントローラ　品番：CN11（1 フェーダ）/ CN12（2 フェーダ）

PWM方式の調光コントローラです。ドライバ機能もあるため、LED灯具を直接接続できます。
2chPWM調光ドライバDR10と組合わせて使用することで、さらに多くのLED灯具を制御できます。

■CN11（1 フェーダ）

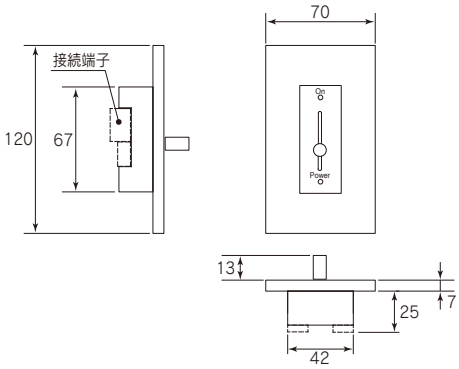

■CN12（2 フェーダ）

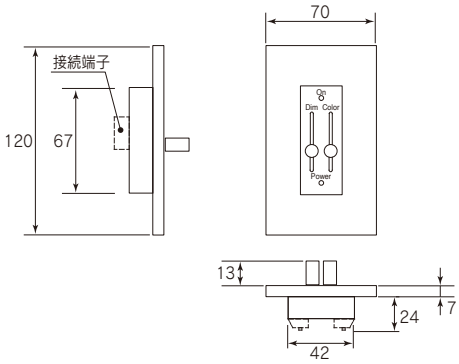

単位：mm

■仕様

品名	PWM 調光コントローラ	
品番	CN11	CN12
規格	出力信号：PWM 方式	
調光範囲	0～100%	0～90%
電源	灯具を直接接続する場合：DC24V 電源を接続 DR10（PWM 調光ドライバ）を接続する場合：不要（DR10 から給電します）	
入力電圧	灯具を直接接続する場合：DC24V DR10 を接続する場合：DC12V（DR10 より給電）	
出力電流（灯具接続）	4A	2.5A×2ch
消費電力	1W 以下（無負荷時）	
外形寸法	L120×W70×H45mm	L120×W70×H44mm
重量	130g	
適合 PWM	2ch PWM 調光ドライバ（DR10）	
推奨信号線	CPEV-SB　0.65mm、09mm、1.2mm などのツイストペアケーブル	
使用環境	屋内専用　温度 5℃～35℃（結露なきこと）	

＊CN12 は color レバーにて 2 チャンネル灯具の色温度（色のバランス）を調整、Dim レバーで明るさを調整します
＊DR10 との接続は、CPEV などのツイストペアケーブルを使用してください
＊最大 10 台の DR10 を接続できます

■価格表

製品名	品　番	希望小売価格（¥ 税抜）
PWM 調光コントローラ（1 フェーダ）	CN11	40,000
PWM 調光コントローラ（2 フェーダ）	CN12	45,000

調光ドライバ　品番：DR10

PWM調光コントローラ専用のドライバです。1チャンネル灯具、2チャンネル灯具の両方に対応しています。PWM調光コントローラCN11.2CHPWM調光コントローラCN12と組み合わせて使用することで、当社製LED灯具（24V入力に限る）を調光できます。本機1台で、12A（6A× 2出力）分のLED灯具を制御可能です。

■端子配置

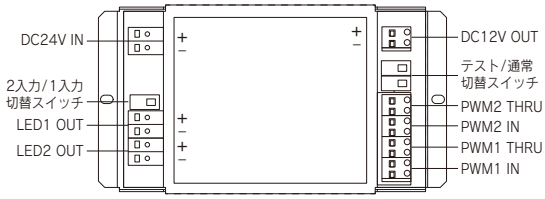

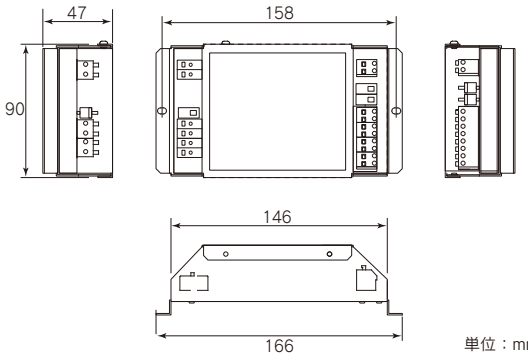

単位：mm

■仕様

品名	調光ドライバ
品番	DR10
電源	DC24V
出力電流	最大 6A×2ch
入力 PWM 信号	DC12V
消費電力	1W 以下（無負荷時）
外形寸法	L166×W90×H47mm
重量	370g
適合調光器 （コントローラ）	当社品：CN11 / CN12 市販品は、弊社営業までご相談ください
推奨信号線	CPEV-SB　0.65mm、0.9mm、1.2mm などの ツイストペアケーブル
PWM 信号配線長	合計 100m 以内
並列接続	当社調光器の場合：最大 10 台 市販品は、弊社営業までご相談ください
使用環境	屋内専用 温度 5℃～35℃（結露なきこと）

＊CN11,CN12との接続は、CPEVなどのツイストペアケーブルを使用してください
＊CN11,CN12専用のDC12V出力端子を備えています
＊1入力、2入力の切り替えスイッチを備えています

■価格表

製品名	品　番	希望小売価格（¥ 税抜）
2 CH PWM 調光ドライバ	DR10	65,000

OPTION 調光器 DMX レシーバ（CC19/CC17/CC13）

4ch DMX レシーバ　品番：CC19

業界標準プロトコルであるDMX512信号を受信して、LED器具を最大4chドライブ（調光制御）するための機器（LEDドライバ）です。
市販DMXコントローラとの組合わせでLED器具を高度に制御し、自由度の高い演出が可能となります。
また、DMXコントローラを使用せずに単体でLED器具を簡易調光することもできます。

■仕様

品名	4ch DMX レシーバ
定格電圧	DC24V
消費電力	2W
制御電圧	DC24V
制御電流	4ch 時：8.0A（2.0A×4ch）/ 3ch 時：6.0A（2.0A×3ch）
外形寸法	W100×H40×L100mm（突起部除く）
重量	220 g
使用環境	屋内　-10～40℃（結露なきこと）
適合調光器	DMX512 規格に準拠した DMX コントローラ
適合信号線	Ethernet ケーブル（RJ45 コネクタ、CAT5e 以上）
信号配線長	Ethernet ケーブル 合計 400m 以内
信号連結数	4ch 時：最大 128 台 / 3ch 時：最大 170 台
出力チャンネル数	4 チャンネル / 3 チャンネル
アドレス設定	ロータリ SW 方式 設定範囲（1～512）
スタンドアローン機能	対応（DMX コントローラなしで簡易調光可能）

※市販のDMXコントローラは、適合確認が必要です。

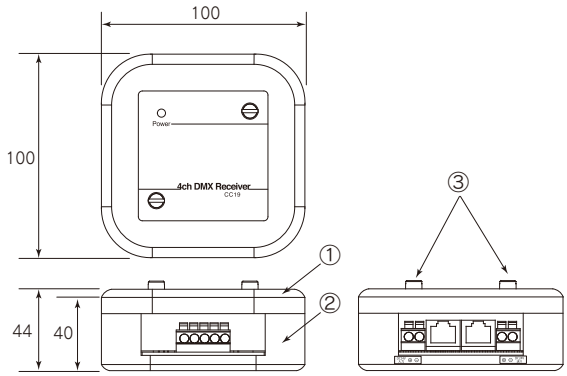

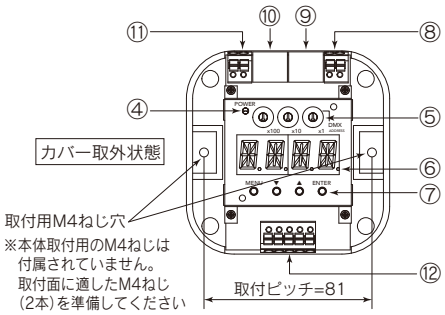

① ケースカバー
② ケース
③ ローレットねじ
④ 電源ランプ
⑤ アドレスSW
⑥ 表示器
⑦ 設定キー
⑧ DC電源入力端子
⑨ DMX信号入力端子
⑩ DMX信号送り端子
⑪ DC電源送り端子
⑫ 灯具出力端子

DMXレシーバ3　品番：CC17

業界標準プロトコルである DMX512 信号を受信できるレシーバです。
市販コントローラとの組合わせで LED 器具を高度に制御し、自由度の高い演出が可能となります。

■仕様

品名	DMX レシーバ3
定格電圧	DC12～24V
消費電力	2W（最大）
制御電圧	DC12～24V
制御電流	最大 12A（4A×3 チャンネル）
外形寸法	W105×H50×L170 mm
重量	450 g
使用環境	屋内　-10～40℃（結露なきこと）
適合調光器	DMX512 規格に準拠した DMX コントローラ
適合信号線	DMX ケーブル（カナレ電気　DMX203-2P 等）
信号配線長	合計 100m 以内
信号連結数	調光器の仕様による
アドレス設定	ロータリ SW 方式 設定範囲「1～170 アドレス」

※市販のDMXコントローラは、適合確認が必要です。

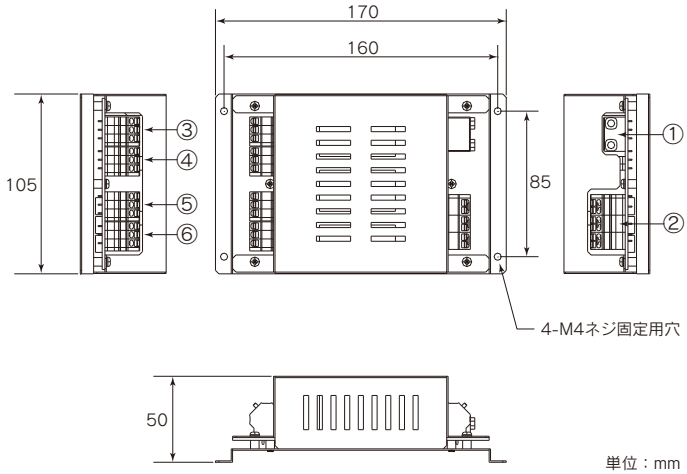

① DC電源入力
② DMX信号入出力
③ 出力(+COM)
④ 出力(GND1)
⑤ 出力(GND2)
⑥ 出力(GND3)
⑦ 受信アドレス設定SW

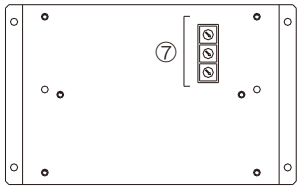

DMX レシーバ　品番：CC13

低価格でフルカラー RGB 調光を実現。
照明業界において標準プロトコルである DMX512 信号を受信できる装置です。

・1台でカラーシリコンライトαを5m、フルカラーテープライト(RGBタイプ)を8m長まで調光可能
・256階調パルス幅変調PWM(ガンマ補正)
・市販のＤＭＸコントローラ／リピータを使用可能

■仕様

	品　名	DMX レシーバ
外形	寸法	W26×H20×L110mm(固定用穴部除く)
	材質	AES　黒色
	取付穴	M3 用 ×2 穴
電気	ＤＭＸ入出力	リード線 6 本(白、黄、緑　各 2 本) L＝100mm
	調光出力	リード線 4 本(白、赤、青、緑　各 1 本) L＝240mm
	アドレス設定	ディップスイッチ(最大 170 アドレス)
	入力電圧	DC24V
	消費電力	1W(最大)
その他	重量	60g
	使用環境	屋内　−10℃～40℃

※市販のDMXコントローラは、適合確認が必要です。

リード線8本

DMX入出力×2	緑	信号線GND
	白	DATA＋
	黄	DATA−
電源入力×1	黒	電源GND
	赤	＋24V

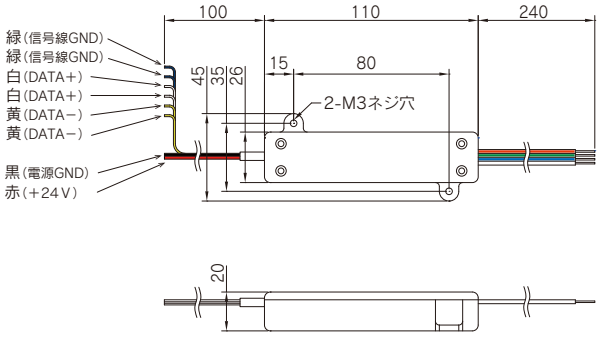

単位：mm

4ch DMX ドライバ　品番：LIN180D3

照明業界において標準プロトコルである DMX512 信号を受信し 4ch 制御できるレシーバーです。
市販コントローラーとの組み合わせで LED 器具を高度に制御し、自由度の高い演出が可能となります。

■仕様

品名	4ch DMX ドライバ
品番	LIN180D3
入力電圧	DC24V
最大消費電力	1W
最大制御電流	4 チャンネル時：6A(1.5A×4ch) 3 チャンネル時：6A(2A×3ch)
外形寸法	L153×W50×H23mm
重量	120g
適合調光器	DMX512 規格に準拠したコントローラ
適合電線	RS-485用ツイストペアケーブル(AWG20-AWG16) FANC/CS110　CC-LINK など
信号配線長	合計 100m 以内
信号連結長	4ch 時：最大 128 台 / 3ch 時：最大 170 台
出力チャンネル数	4 チャンネル、または 3 チャンネル(キー操作で設定)
アドレス設定	設定範囲 1～512
スタンドアローン動作機能	対応(DMX コントローラなしで簡易調光可能)
使用環境	屋内 -20℃～50℃（結露なきこと）

［カバー除去図］

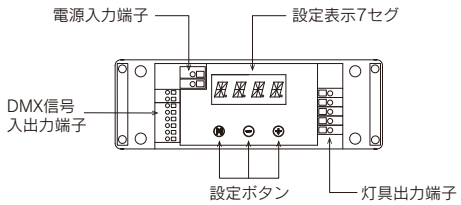

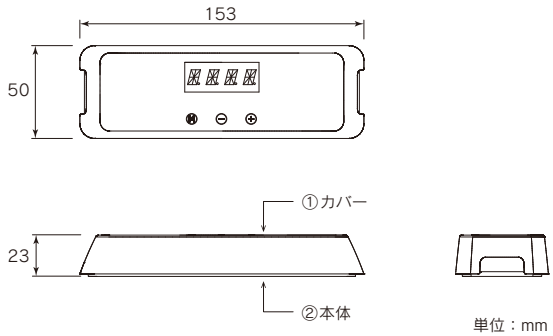

単位：mm

配線例［調光ありの場合］

テープライトデュオ　［TL-TU / TLD-TU］

□ 系統図：PWM 調光（CN12+DR10 を使用する場合）

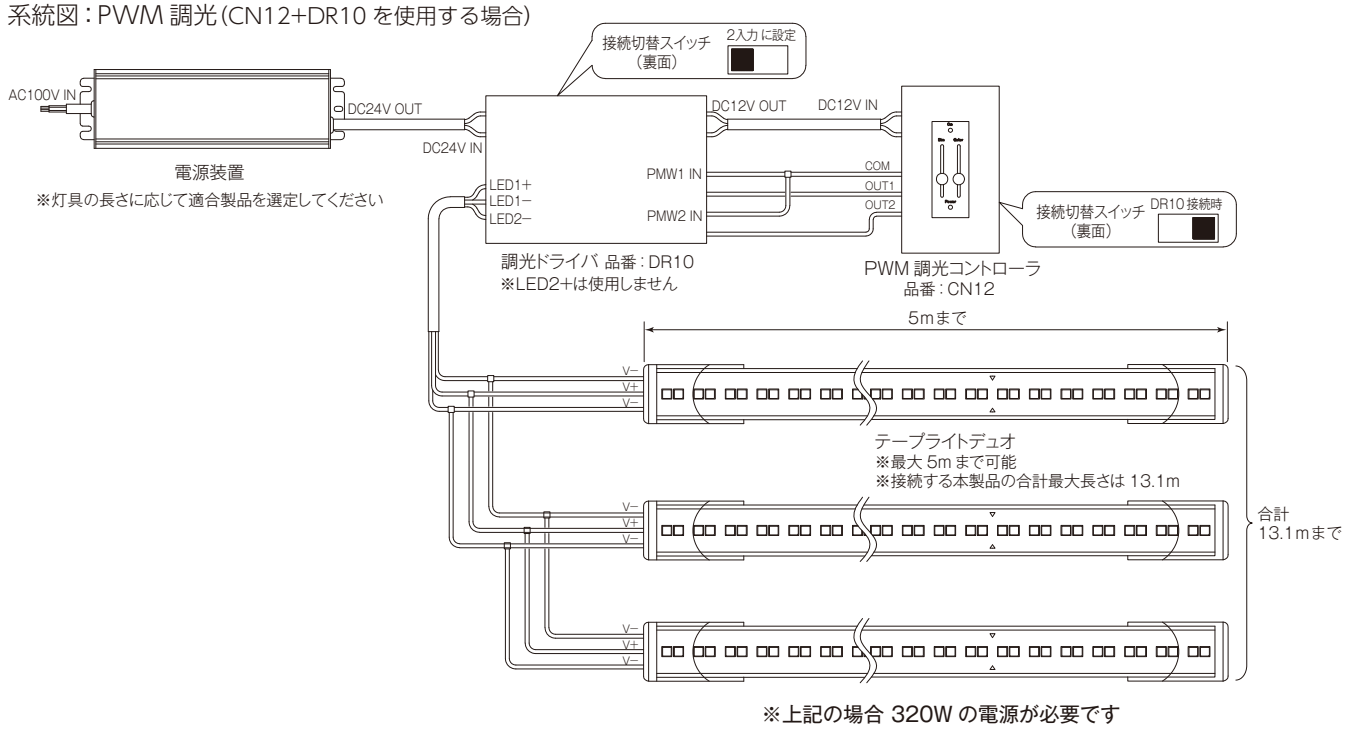

※上記の場合 320W の電源が必要です

□ 系統図：PWM 調光（CN12 のみ使用する場合）

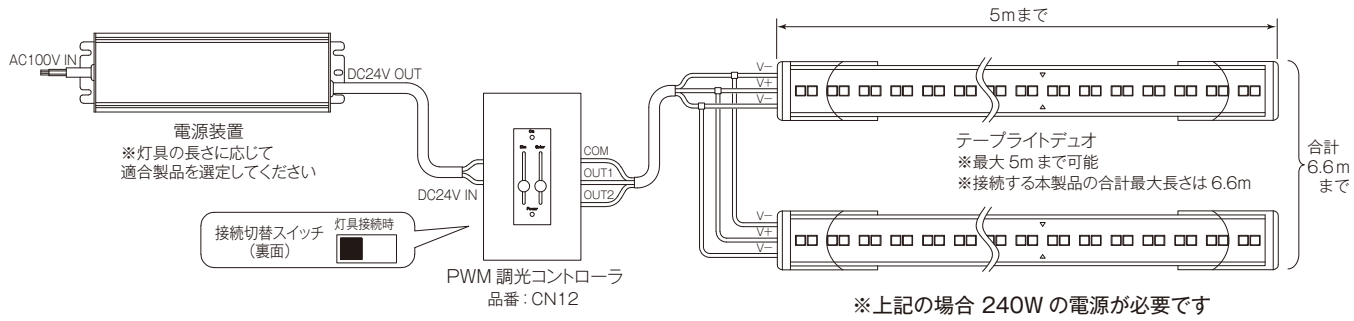

※上記の場合 240W の電源が必要です

□ 系統図：DMX 調光の場合

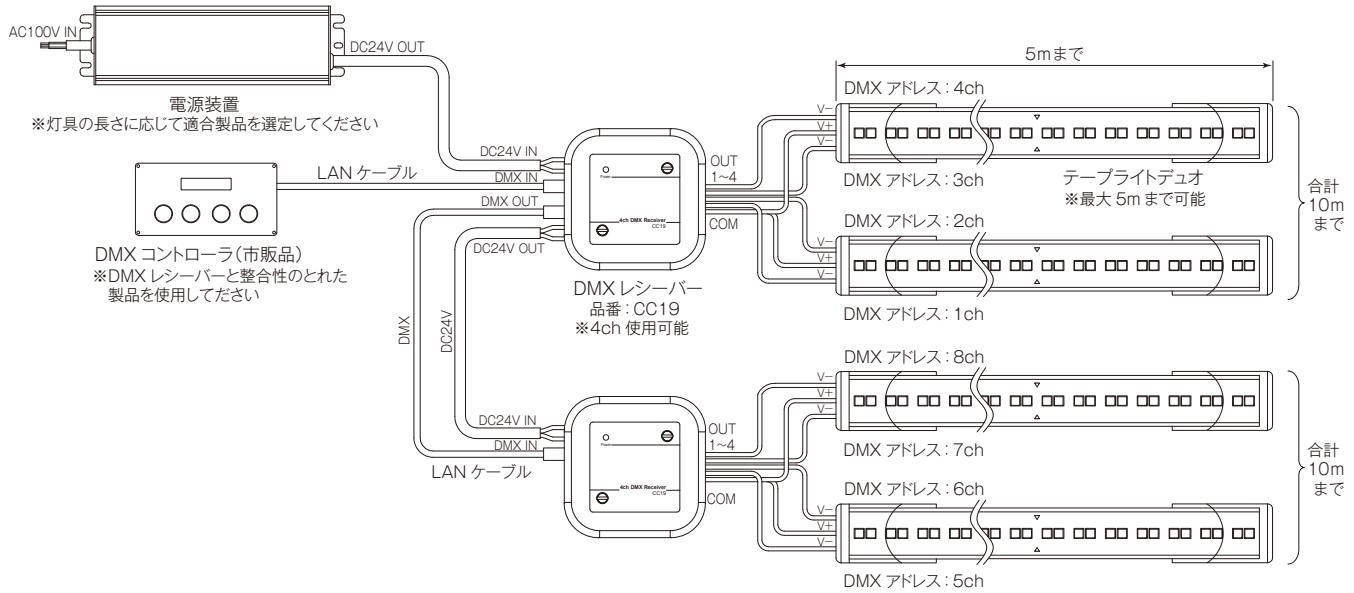

※上記の場合 240W の電源が必要です

フルカラーテープライト（RGBW/RGB）　シリコンライトαフルカラー（RGB）
［TL10-090AM□□K / TL10-090DM□□K / GL-F / GLD-F］

□ 系統図

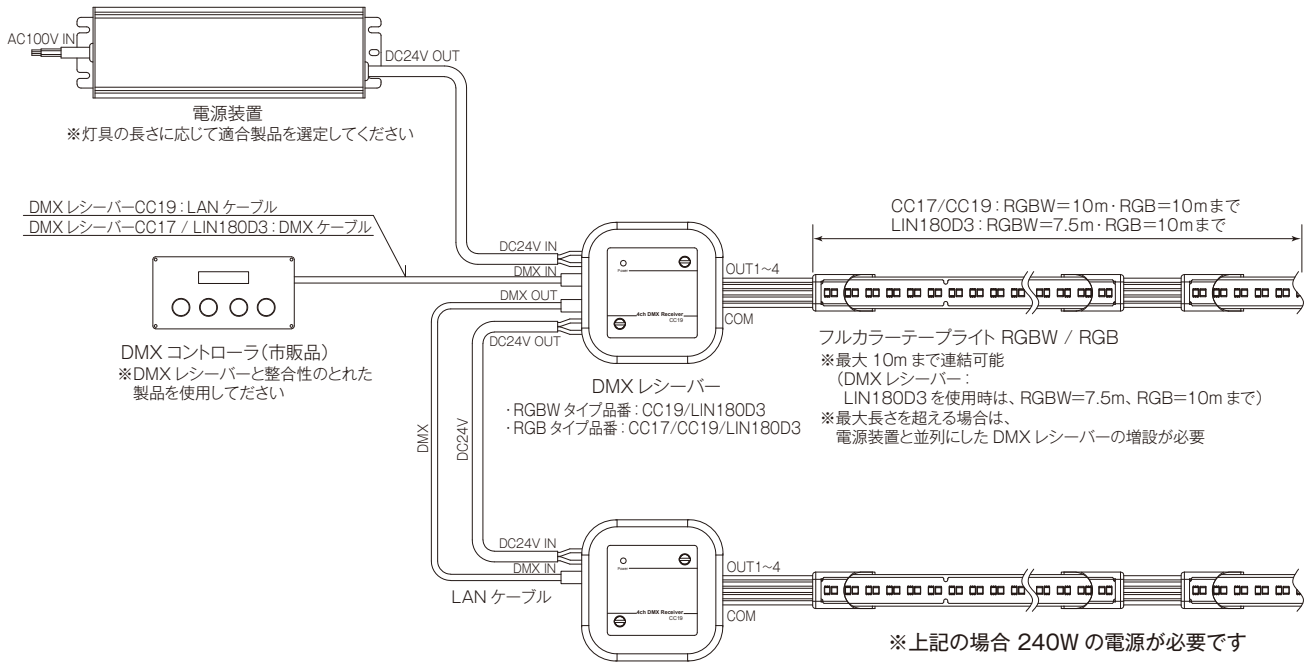

テープライトアドレッサブル
［TL-ADR-□ / TLD-ADR-□］

□ 系統図

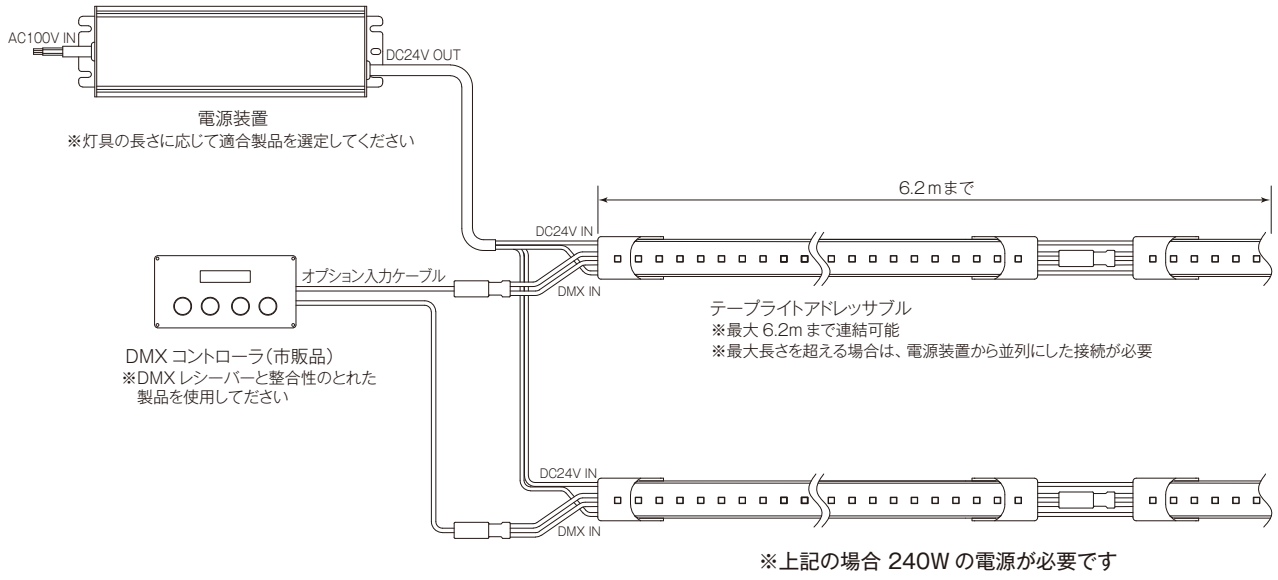

TMV
テープライトインドア 30 NEW

品　番	Page
灯具	
TMV30-50K-10L	4-5
TMV30-40K-10L	4-5
TMV30-35K-10L	4-5
TMV30-30K-10L	4-5
TMV30-27K-10L	4-5
TMV30-22K-10L	4-5
TMV30-50K-06L	4-5
TMV30-40K-06L	4-5
TMV30-35K-06L	4-5
TMV30-30K-06L	4-5
TMV30-27K-06L	4-5
TMV30-22K-06L	4-5
補助部材	
VS1	4-5
VB1	4-5
VE1	4-5

SHMV
シートライト V NEW

灯具	
SHMV-50K	6
SHMV-40K	6
SHMV-35K	6
SHMV-30K	6
SHMV-27K	6
補助部材	
KTCT-T2	6

TLTU
テープライトデュオ NEW

灯具	
TL-TU	18-19
補助部材	
FJS00-22	18-19
KATL-S	18-19
KTFT-C	18-19

TLDTU
テープライト
ディフューザーデュオ NEW

灯具	
TLD-TU	20-21
補助部材	
FAS00-11TD	20-21
KATD-HA	20-21
KTTLD-C	20-21

TLADR
テープライトアドレッサブル

灯具	
TL-ADR-F	22
TL-ADR-S	22
TL-ADR-L	22
補助部材	
FJS00-TA	22
KATA-S	22
WCADR-XLR3C	22
WCADR-XLR5C	22
WCADR-RJ45C	22
WCADR-DMXRC	22
WCADR-DCDMXRC	22

TLADR
テープライトディフューザー
アドレッサブル

灯具	
TLD-ADR-F	23
TLD-ADR-S	23
TLD-ADR-L	23
補助部材	
FAS00-01TDA	23
KATDA-HA	23
WCADR-XLR3C	23
WCADR-XLR5C	23
WCADR-RJ45C	23
WCADR-DMXRC	23
WCADR-DCDMXRC	23

SHL
シートライト NEW

灯具	
SHL-75K-44	24
SHL-50K-44	24
SHL-40K-44	24
SHL-35K-44	24
SHL-30K-44	24
SHL-28K-44	24
SHL-25K-44	24
SHL-22K-44	24
SHL-20K-44	24
SHL-75K-29	24
SHL-50K-29	24
SHL-40K-29	24
SHL-35K-29	24
SHL-30K-29	24
SHL-28K-29	24
SHL-25K-29	24
SHL-22K-29	24
SHL-20K-29	24
SHL-TU-44	25
SHL-TU-29	25
SHL-75K-44DMX	26
SHL-50K-44DMX	26
SHL-40K-44DMX	26
SHL-35K-44DMX	26
SHL-30K-44DMX	26
SHL-28K-44DMX	26
SHL-25K-44DMX	26
SHL-22K-44DMX	26
SHL-20K-44DMX	26
SHL-75K-29DMX	26
SHL-50K-29DMX	26
SHL-40K-29DMX	26
SHL-35K-29DMX	26
SHL-30K-29DMX	26
SHL-28K-29DMX	26
SHL-25K-29DMX	26
SHL-22K-29DMX	26
SHL-20K-29DMX	26
SHL-TU-44DMX	27
SHL-TU-29DMX	27
補助部材	
WCSHL-2PC	24,26,27
WCSHL-2RC	24,26,27
WCSHL-2TC	24,26,27
CTK2	24,26,27
FAS00-04SHL	24,25,26,27
WCSHL-3PC	25
WCSHL-3RC	25
WCSHL-3TC	25
CTK3	25
WCADR-XLR3C	26-27
WCADR-XLR5C	26-27
WCADR-RJ45C	26-27
WCADR-DMXRC	26-27

TLSD
テープライトスリムディフューザー

灯具	
TLSD-50K	30-31
TLSD-40K	30-31
TLSD-35K	30-31
TLSD-30K	30-31
TLSD-28K	30-31
TLSD-25K	30-31
TLSD-22K	30-31
TLSD-R	30-31
TLSD-B	30-31
補助部材	
FAS00-01TSD	30-31
KATSD-HA	30-31
KTTLSD-C	30-31

TMSD
テープライトスリムディフューザー
インドア

灯具	
TMSD-50K	32-33
TMSD-40K	32-33
TMSD-35K	32-33
TMSD-30K	32-33
TMSD-28K	32-33
TMSD-25K	32-33
TMSD-22K	32-33
TMSD-R	32-33
TMSD-B	32-33
補助部材	
FAS00-01TSD	32-33
KATSD-HA	32-33
KTTMSD-C	32-33

TLS
テープライトスリム

灯具	
TLS-50K	36-37
TLS-40K	36-37
TLS-35K	36-37
TLS-30K	36-37
TLS-28K	36-37
TLS-25K	36-37
TLS-22K	36-37
TLS-R	36-37

品　番	Page
TLS-B	36-37
補助部材	
FJS00-TS01	36-37
KATS-HA	36-37
KTTS-C	36-37

TL09D
テープライトディフューザー®
(9.5mmピッチ)

灯具	
TL09-090D50K	40-41
TL09-090D40K	40-41
TL09-090D35K	40-41
TL09-090D30K	40-41
TL09-090D28K	40-41
TL09-090D25K	40-41
TL09-090D22K	40-41
TL09-090DRXK	40-41
TL09-090DBXK	40-41
補助部材	
FAS00-11TD	40-41
KATD-HA	40-41
KTTLD-C	40-41

TL09
テープライト(9.5mmピッチ)

灯具	
TL09-090A50K	44-45
TL09-090A40K	44-45
TL09-090A35K	44-45
TL09-090A30K	44-45
TL09-090A28K	44-45
TL09-090A25K	44-45
TL09-090A22K	44-45
TL09-090ARXK	44-45
TL09-090ABXK	44-45
補助部材	
FJS00-22	44-45
KATL-S	44-45
KTTL-C	44-45

TM09
テープライトインドア(9.5mmピッチ)

灯具	
TM09-091A50K	48-49
TM09-091A40K	48-49
TM09-091A35K	48-49
TM09-091A30K	48-49
TM09-091A27K	48-49
TM09-091A25K	48-49
TM09-091A20K	48-49
補助部材	
FJS00-22	48-49
KATL-S	48-49
KTTL-C	48-49

TL08
テープライトワイド

品　番	Page
灯具	
TL08-090W50K	52-53
TL08-090W40K	52-53
TL08-090W35K	52-53
TL08-090W30K	52-53
TL08-090W28K	52-53
TL08-090W25K	52-53
TL08-090W22K	52-53
補助部材	
FJS00-TW	52-53
KATW-HJ	52-53
FAS00-TW	52-53
KATW-HA	52-53
KTTW-C	52-53

TM08
テープライトワイドインドア

灯具	
TM08-090W50K	56-57
TM08-090W40K	56-57
TM08-090W35K	56-57
TM08-090W30K	56-57
TM08-090W28K	56-57
TM08-090W25K	56-57
TM08-090W20K	56-57
補助部材	
FJS00-TW	56-57
KATW-HJ	56-57
FAS00-TW	56-57
KATW-HA	56-57
KTTW-C	56-57

TL09MP UPDATE
防湿形テープライト(9.5mmピッチ)

灯具	
TL09-090A50K-MP	58-59
TL09-090A40K-MP	58-59
TL09-090A35K-MP	58-59
TL09-090A30K-MP	58-59
TL09-090A28K-MP	58-59
TL09-090A25K-MP	58-59
TL09-090A22K-MP	58-59
補助部材	
FJS00-22	58-59
KATL-S	58-59

TL10AM
フルカラーテープライト(RGBW/RGB)

灯具	
TL10-090AM50K	62
TL10-090AM28K	62
TL10-090AM	62
補助部材	
FJS00-22	62
KATL-S	62
KTFT-C	62

TL10DM
フルカラーテープライト
ディフューザー(RGBW/RGB)

灯具	
TL10-090DM50K	63
TL10-090DM28K	63
TL10-090DM	63
補助部材	
FAS00-11TD	63
KATD-HA	63
KTTLD-C	63

GLF
シリコンライトαフルカラー UPDATE
(RGB)

灯具	
GL-F	64
補助部材	
FAS00-01GD	64
FAC20-01GD	64
KTGL2-C	64

GLDF
シリコンライトαディフューザー
フルカラー
(RGB)

灯具	
GLD-F	64-65
補助部材	
FAS00-01GD	64-65
FAC20-01GD	64-65
KTGD2-C	64-65

GLD
シリコンライトαディフューザー
(9.5mmピッチ)

灯具	
GLD-50K	68-69
GLD-40K	68-69
GLD-35K	68-69
GLD-30K	68-69
GLD-28K	68-69
GLD-25K	68-69
GLD-22K	68-69
GLD-R	68-69
GLD-B	68-69
補助部材	
FAS00-01GD	68-69
FAC20-01GD	68-69
KTGD2-C	68-69

GLSD UPDATE
シリコンライトβディフューザー

灯具	
GLSD-60K	72-73
GLSD-50K	72-73
GLSD-40K	72-73
GLSD-35K	72-73
GLSD-30K	72-73
GLSD-28K	72-73
GLSD-25K	72-73
GLSD-R	72-73
GLSD-B	72-73
補助部材	
FAS00-01GS	72-73
FAC15-01GS	72-73
KAGS-HA	72-73
KTGS-C	72-73

GLS
シリコンライトβ UPDATE

品　番	Page
灯具	
GLS-50K	76-77
GLS-40K	76-77
GLS-35K	76-77
GLS-30K	76-77
GLS-28K	76-77
GLS-25K	76-77
GLS-R	76-77
GLS-B	76-77
補助部材	
FAS00-01GS	76-77
FAC15-01GS	76-77
KAGS-HA	76-77
KTGS2-C	76-77

GL10
シリコンライトα(10mmピッチ)

灯具	
GL10-96A150K	78-79
GL10-96A140K	78-79
GL10-96A135K	78-79
GL10-96A130K	78-79
GL10-96A128K	78-79
GL10-96A125K	78-79
GL10-96A122K	78-79
GL10-96A1RXK	78-79
GL10-96A1BXK	78-79
補助部材	
FAS00-01S	78-79
FAC10-01S	78-79
KAGL-S	78-79
KTGL-C	78-79

GM10
シリコンライトαインドア(10mmピッチ)

灯具	
GM10-96A150K	80-81
GM10-96A140K	80-81
GM10-96A135K	80-81
GM10-96A130K	80-81
GM10-96A128K	80-81
GM10-96A125K	80-81
GM10-96A120K	80-81
補助部材	
FAS00-01S	80-81
FAC10-01S	80-81
KAGL-S	80-81
KTGL-C	80-81

GL10MP
防湿形シリコンライトα(10mmピッチ)

品　番	Page
灯具	
GL10-96A150K-MP	82-83
GL10-96A140K-MP	82-83
GL10-96A135K-MP	82-83
GL10-96A130K-MP	82-83
GL10-96A128K-MP	82-83
GL10-96A125K-MP	82-83
GL10-96A122K-MP	82-83
補助部材	
FAS00-01S	82-83
FAC10-01S	82-83
KAGL-S	82-83

SP
スーパーシリコンライト

灯具	
SP10-96C1W-11	84-85
SP10-96C1L-11	84-85
SP10-96C1R-01	84-85
補助部材	
FAS00-01S	84-85
FAC10-01S	84-85
FAB00-02	84-85
KAFL-C	84-85

SL
スリットライト ※受注生産品です

灯具	
SL50-DF2LX	86-87
SL40-DF2LX	86-87
SL35-DF2LX	86-87
SL30-DF2LX	86-87
SL27-DF2LX	86-87
SL25-DF2LX	86-87
SL22-DF2LX	86-87

RL
ロッドライト

品　番	Page
灯具	
両端コネクタタイプ	
RL27-FR03C	89
RL27-FR06C	89
RL27-FR09C	89
RL27-FR12C	89
RL27-FR15C	89
RL30-FR03C	89
RL30-FR06C	89
RL30-FR09C	89
RL30-FR12C	89
RL30-FR15C	89
RL35-FR03C	89
RL35-FR06C	89
RL35-FR09C	89
RL35-FR12C	89
RL35-FR15C	89
RL40-FR03C	89
RL40-FR06C	89
RL40-FR09C	89
RL40-FR12C	89
RL40-FR15C	89
RL50-FR03C	89
RL50-FR06C	89
RL50-FR09C	89
RL50-FR12C	89
RL50-FR15C	89
ロッドライト 調光スイッチ付タイプ	
RL27-FR03S	89
RL27-FR06S	89
RL27-FR09S	89
RL27-FR12S	89
RL27-FR15S	89
RL30-FR03S	89
RL30-FR06S	89
RL30-FR09S	89
RL30-FR12S	89
RL30-FR15S	89
RL35-FR03S	89
RL35-FR06S	89
RL35-FR09S	89
RL35-FR12S	89
RL35-FR15S	89
RL40-FR03S	89
RL40-FR06S	89
RL40-FR09S	89
RL40-FR12S	89
RL40-FR15S	89
RL50-FR03S	89
RL50-FR06S	89
RL50-FR09S	89
RL50-FR12S	89
RL50-FR15S	89
補助部材	
WCRL-IC	89
WCRL-RC	89
WCRL-PC	89

電源 直流安定化電源

OT30/100-200/24 DIM P	5,6
36-71088-99	5,6
36-71089-99	5,6
HLG-40H-12	85
HLG-60H-24	19,21,31,33,37,41,45,49 53,57,59,69,73,77,79,81
HLG-80H-12	85
HLG-100H-24	19,21,31,33,37,41,45,49 53,57,59,69,73,77,79,81
HLG-150H-12	85
HLG-150H-24	19,21,31,33,37,41,45,49 53,57,59,69,73,77,79,81
HLG-240H-24	19,21,31,33,37,41,45,49 53,57,59,69,73,77,79,81
HLG-320H-24	19,21,31,33,37,41,45,49 53,57,59,69,73,77,79,81
K58-015C012-102	90
K58-015C024-203	90

制御器

CN10	5,6
CC17	92
CC19	92
CC13	93
CN11	92
CN12	19,21
DR10	19,21
LIN180D3	93

ご注意とお願い

□安全にご利用いただくために

- LEDの特性上、個々の色味や輝度には固有のバラツキがあります。
  弊社ではこのバラツキを 最小限に抑えるよう独自の工程を取り入れていますが、使用方法によってはLEDの差が気になる場合があります。予めご理解いただきますようお願いいたします。

- カタログ記載の光束値、照度分布、色温度、配光曲線などの数値は参考値であり、その値を保証するものではありません。

- 材料の選定・施工にあたっては安全のため、取扱説明書に従ってください。

□使用環境・条件について

- 製品は指定された温度環境で使用してください。
  高温で使用されますと灯体が加熱変形したり、寿命低下や照度低下の原因になります。

- 灯体には屋内用と屋外用があります。使用環境に適した製品をお使いください。

- 屋外用であっても水中使用はできません。

- 灯体は振動・衝撃・粉塵・腐食性ガス・可燃性ガスの影響を受ける場所では使用しないでください。
  不点灯や落下焼損などの原因になります。
  [例] ・ゴム（及びそれを含む加工品）やダンボールなど硫黄成分を含む部材が近くにある場合。
  ・温泉など硫黄成分を含む場所で使用する場合。

- 紙面の制約上、カタログの中では設計上の注意点に関しては一部の項目のみ記載されている場合があります。
  設計にあたって表示された以外の組み合わせや疑問点が あれば、弊社営業までお問い合わせください。

□設置・施工について

- 配線工事は電気工事有資格者が行ってください。

- 灯体の取り付け方法は必ず指定された通りに行ってください。
  指定された方法以外で取り付けた場合、落下、感電、発煙、発火の原因になります。

- 電源装置の1次側には、異常が発生したときに回路が遮断されるブレーカーを設置してください。

□使用方法について

- 灯体の改善や部品の変更は行わないでください。
  落下、感電、発煙、発火の原因になります。

- 灯体を無理に曲げないようにしてください。
  灯体内部回路が断線し不点灯や感電、発煙、発火の原因になります。

- 灯体や引き出し線を無理に引っ張らないようにしてください。
  灯体やコードが損傷 し、感電、発煙、発火の原因になります。

- 灯体の電源電圧は灯体選定の際に必ず確認してください。
  間違って灯体に過電圧を加えた場合、破損の原因になります。

advanced
technology
expert

COMPANY INFORMATION

社　　名	エイテックス株式会社
設　　立	1991年4月
資　本　金	4,000万円
代　表　者	代表取締役社長　椿 隆二郎
従 業 員 数	45名（2022年7月末現在）
事 業 内 容	LED照明の製造販売、電子機器の開発
主 要 取 引 先	（株）遠藤照明、（株）YAMAGIWA、コイズミ照明（株）、山田照明（株）、大光電機（株）、カラーキネティクス・ジャパン（株）、ウシオライティング（株）、日亜化学工業（株）、豊田合成（株）

COMPANY HISTORY

1991	4月　会社設立（福岡市博多区博多駅東3丁目） 資本金　300万円 資本金1,200万円に増資
1993	本社移転（福岡市博多区榎田1丁目） 資本金1,850万円に増資
1996	資本金2,750万円に増資 中小企業創造活動促進法認定企業となる 福岡県産業科学技術振興財団より ベンチャー育成支援事業の間接投資を受ける 次世代電飾材「シリコンライト」の商品開発完了
1997	IC回路設計、FPGA開発部門設立
1999	次世代電飾材「シリコンライト」の生産ライン強化 次世代電飾材「シリコンライト」国内・アメリカにて 販売開始
2000	資本金3,000万円に増資
2002	東京営業所開設
2003	本社移転（福岡市博多区博多駅東1丁目） LEDユニット 販売開始
2004	カラーシリコンライト 販売開始
2005	海外営業部　開設 資本金6,000万円に増資 スーパーシリコンライト　販売開始
2007	株式分割（1株を5株へ） LEDモジュール 販売開始
2008	アメリカ販売会社設立(AAI)
2009	開発センター設立 シンガポールにて合弁会社設立(AI) ロッドライト 販売開始
2010	本社移転（福岡市博多区東光2丁目） テープライト 販売開始
2011	大阪営業所 開設 ロッドライト24、ロッドライト100 販売開始
2013	シリコンライトα 販売開始 ロッドライト100ST/HG 販売開始 スリットライト 販売開始 資本金4000万円に減資
2014	シリコンライトα・ディフューザ 販売開始
2016	テープライトワイド 販売開始 防湿形 シリコンライトα・テープライト 販売開始 フルカラーテープライト 販売開始
2017	フルカラーテープライト ディフューザ 販売開始 テープライト ディフューザ 販売開始
2018	ロッドライト 販売開始
2019	シリコンライトβ 販売開始 シリコンライトβ・ディフューザ 販売開始
2020	テープライトスリム 販売開始
2021	テープライトアドレッサブル 販売開始 テープライトディフューザーアドレッサブル 販売開始
2022	テープライトデュオ 販売開始 テープライトディフューザーデュオ 販売開始 シートライト 販売開始 シートライトV 販売開始 テープライトインドア30 販売開始

エイテックス株式会社 https://www.atex-jp.com

本社
〒812-0008　福岡市博多区東光2丁目10-3
TEL 092-414-8708（代表）　FAX 092-414-8709

営業1部
〒101-0027　東京都千代田区神田平河町1番地 第3東ビル705号
TEL 03-5846-9790（代表）　FAX 03-5846-9791

営業2部
〒101-0027　東京都千代田区神田平河町1番地 第3東ビル1011号
TEL 03-5835-0313（代表）　FAX 03-5835-0314

大阪営業所
〒550-0004　大阪市西区靱本町1丁目9番15号 近畿富山会館ビル5階
TEL 06-6443-7676（代表）　FAX 06-6443-7677

九州営業所
〒812-0008　福岡市博多区東光2丁目10-3
TEL 092-414-8706（代表）　FAX 092-414-8709

商品の色合いは印刷上、多少実物と異なる場合があります。　記載内容は改良その他の理由により予告無しに変更することがありますので、予めご了承ください。
［2022年8月作成］