| 製品名 | シリコンライトαデュオインドア | 尺度 | 1:2 (A4) |
|---|---|---|---|

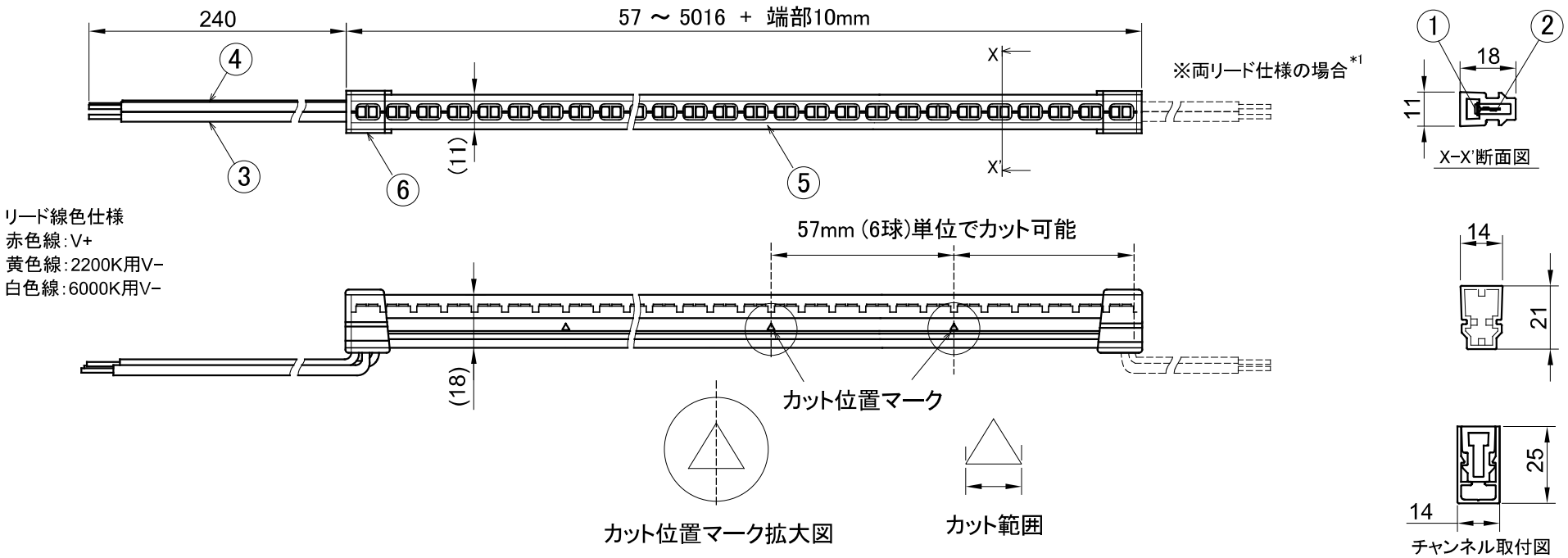


| 全長(m) | ～1 | ～3 | ～5 |
|---|---|---|---|
| 公差(mm) | +10 ～ -11 | +10 ～ -16 | +10 ～ -20 |

※ 製品や電源を並列に複数系統で接続する場合、製品間の明るさや色味の差を防ぐため、
各系統の電線の種類と長さはなるべく同じにしてください。

三角法　単位(mm)

| 仕様 | |
|---|---|
| 製品品番 | GM-TU |
| 製品長 | 57mm ～ 5016mm + 端部10mm |
| 製品重量 | 135 g/m |
| 入力電圧 | DC24V |
| 消費電力 | Max. 17W/m (2200K点灯時：8.5W/m、6000K点灯時：8.5W/m) |
| 色温度 | 2200K ～ 6000K |
| 全光束 | Max. 1520lm/m (2200K点灯時：690lm/m、6000K点灯時：880lm/m) |
| 演色性(Ra) | 81 ～ 89 |
| 指向角$2\theta_{1/2}$ | 100° |
| 使用温度 | −10 ～ 40℃ |
| 使用環境 | 屋内専用 |
| 最小曲げ半径 | R60 mm（光軸水平方向） ※光軸垂直方向への曲げは不可。 |
| 最大直列連結長 | 5m(5016mm + 端部長) |
| 備考 | *1 標準は片リード仕様です。 両リード仕様は特注品となります。 |

| | 部品名 | 材質 | 備考 |
|---|---|---|---|
| 8 | | | |
| 7 | | | |
| 6 | エンドキャップ | シリコーン | 半透明 |
| 5 | ケース | シリコーン | 透明 |
| 4 | リード線(V−) | 被覆：シリコーン | AWG20　黄色、白色 |
| 3 | リード線(V+) | 被覆：シリコーン | AWG20　赤色 |
| 2 | FPC基板 | 基材：ポリイミド | |
| 1 | LEDチップ | | |

施工補助部材

| | | |
|---|---|---|
| 1 | 直線チャンネル（アルミ）：FAS00-01GD | |
| 2 | 曲線チャンネル（アルミ）：FAC20-01GD | |
| 3 | 端末処理キット（エンドキャップ4個入り）：KTGL2-C | |
| 4 | | |
| 5 | | |

姿図

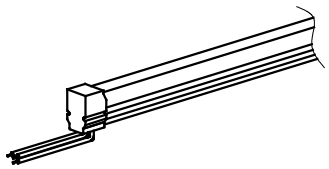

| 初版 | 改版 | 承認 |
|---|---|---|
| 山口 | 川崎 | 山口 |
| 2023.7.21 | 2024.11.1 | 2024.11.1 |

本図面に記載の内容は改良その他により予告なく変更になる場合があります。予めご了承ください。

エイテックス株式会社

Ver 241101