製品名	テープライトデュオインドア	尺度	1:2 (A4)

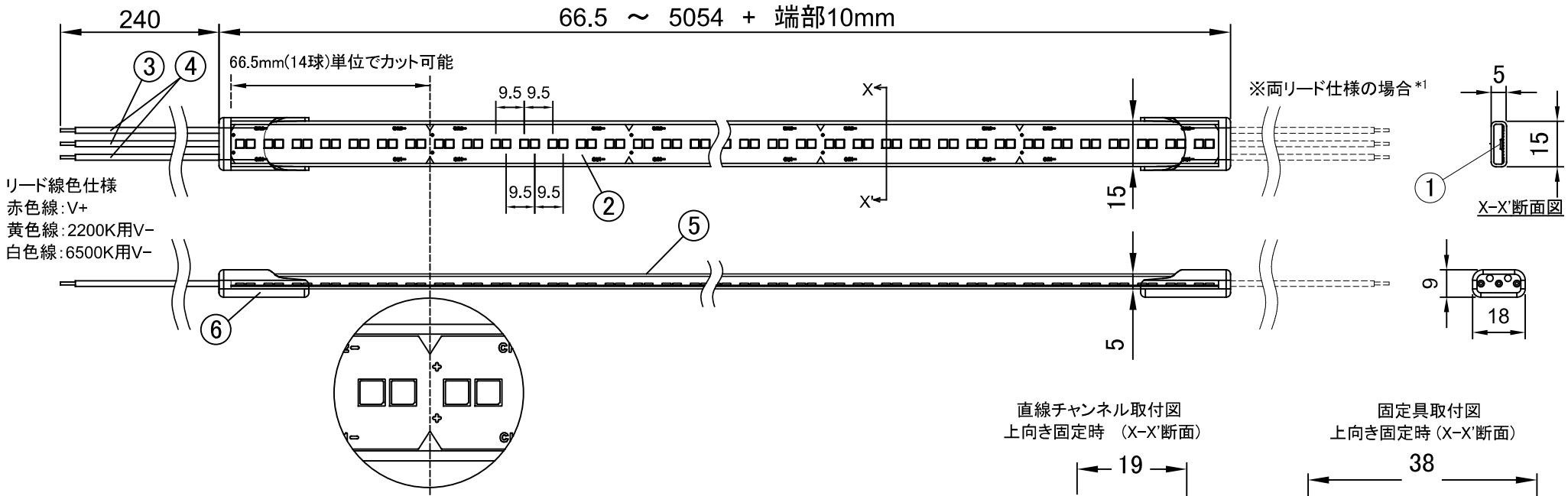

全長(m)	～1	～3	～5
公差(mm)	+10 ～ 11	+10 ～ -16	+10 ～ -20

三角法 単位(mm)

仕様

製品品番	TM-TU
製品長	66.5mm ～ 5054mm + 端部10mm
製品重量	80g/m
入力電圧	DC24V
消費電力	Max. 17W/m (2200K点灯時:8.5W/m、6500K点灯時:8.5W/m)
色温度	2200K ～ 6500K
全光束	Max. 2160lm/m (2200K点灯時:970lm/m、6500K点灯時:1190lm/m)
演色性(Ra)	82 ～ 90
指向角2$\theta_{1/2}$	115°
使用温度	-10 ～ +40℃
使用環境	屋内専用
最小曲げ半径	R60mm(光軸垂直方向) ※光軸水平方向への曲げは不可。
最大直列連結長	5m (5054mm + 端部長)
備考	*1 標準は片リード仕様です。 両リード仕様は特注品となります。

	部品名	材質	備考
8			
7			
6	エンドキャップ	シリコーン	透明
5	ケース	シリコーン	透明
4	リード線(V-)	被覆:シリコーン	AWG20 黄色、白色
3	リード線(V+)	被覆:シリコーン	AWG20 赤色
2	FPC基板	基材:ポリイミド	
1	LEDチップ		

施工補助部材

1	直線チャンネル (樹脂) : FJS00-22		
2	固定具 (透明PC(難燃)5個入り) : KATL-S		
3	端末処理キット (エンドキャップ4個入り) : KTFT-C		
4			
5			

姿図

初版	改版	承認
山口	中島	山口
2024.2.8	2024.10.31	2024.10.31

本図面に記載の内容は改良その他により予告なく変更になる場合があります。予めご了承ください。

エイテックス株式会社

Ver 241031