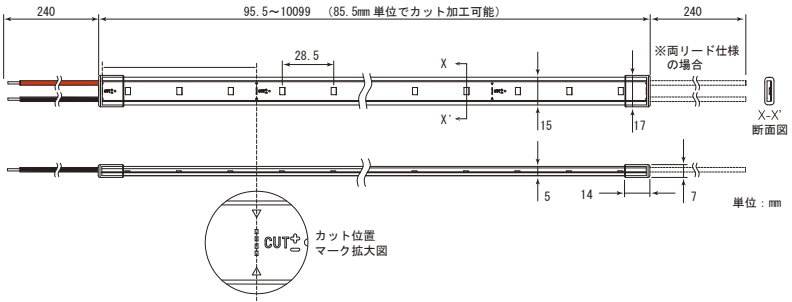
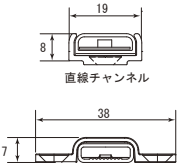
■補助部材
取付断面図(X-X')